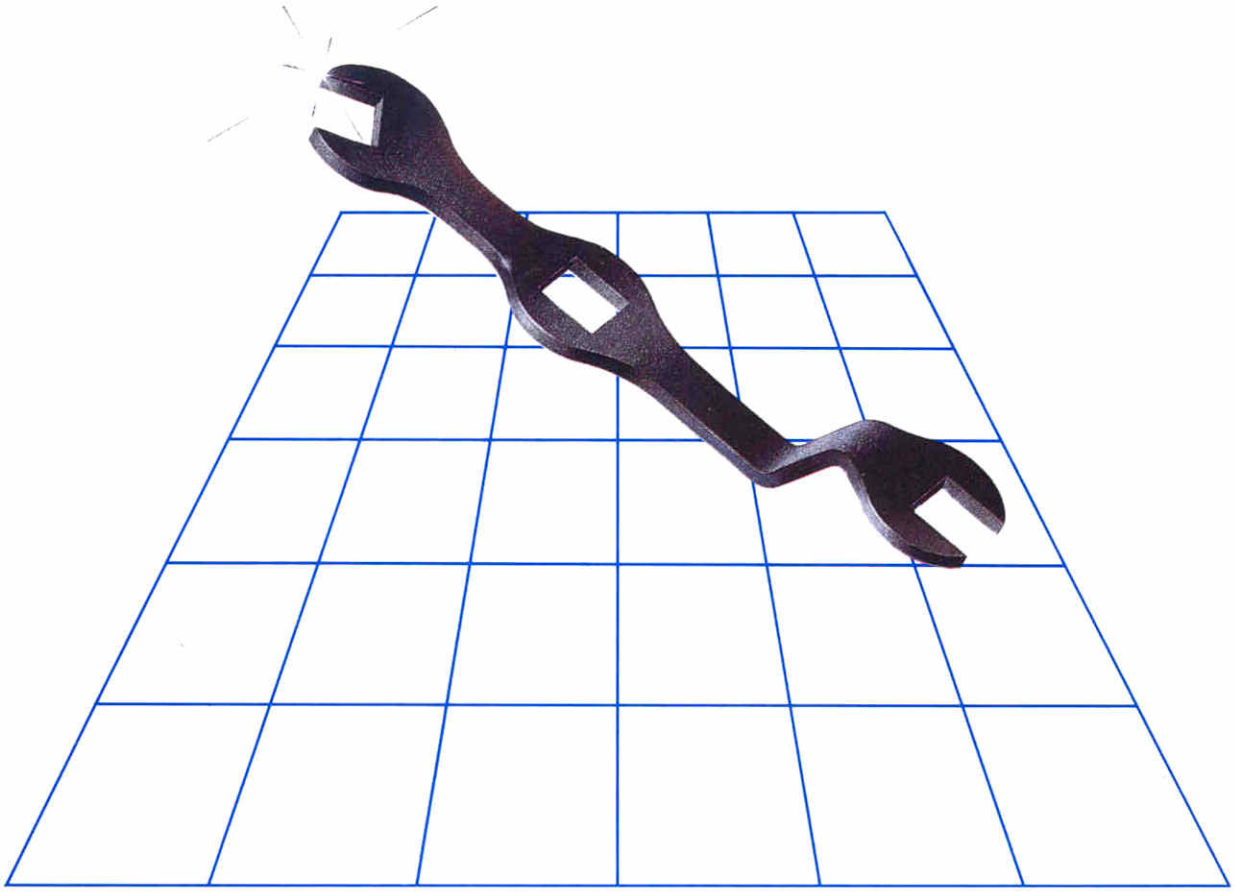

LEAFLET
ANLEITUNG
ISTRUZIONI
BROSCHYR
OHJEET
VEJLEDNING

NOTICE
INSTRUCCIONES
BESCHRIJVINGEN
INSTRUCÕES
ΟΔΗΓΙΕΣ
説明書

5

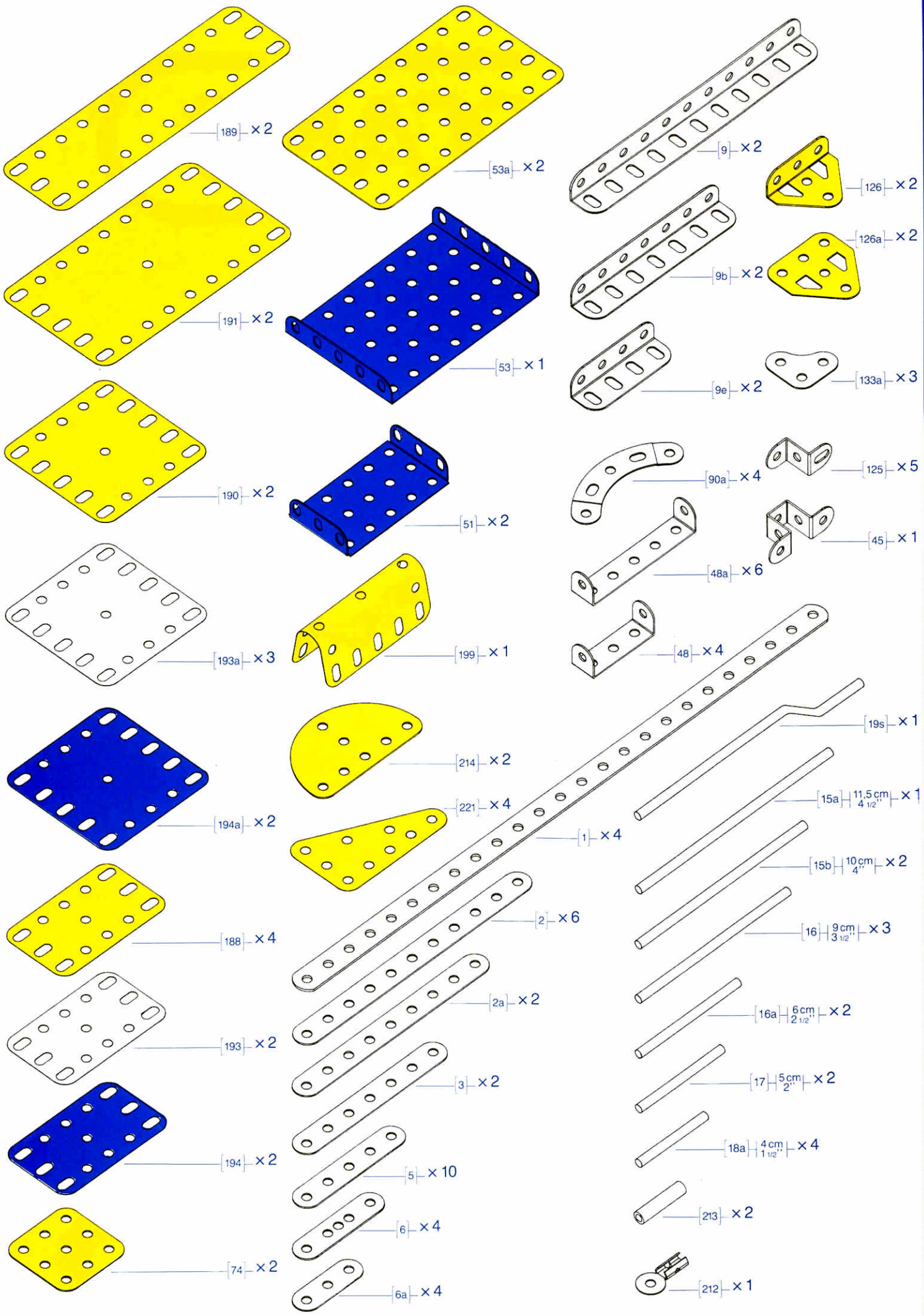
189 × 2
191 × 2
190 × 2
193a × 3
194a × 2
188 × 4
193 × 2
194 × 2
74 × 2
53a × 2
53 × 1
51 × 2
199 × 1
214 × 2
221 × 4
1 × 4
2 × 6
2a × 2
3 × 2
5 × 10
6 × 4
6a × 4
9 × 2
126 × 2
126a × 2
9b × 2
9e × 2
133a × 3
90a × 4
125 × 5
48a × 6
45 × 1
48 × 4
19s × 1
15a 11,5 cm 4 1/2" × 1
15b 10 cm 4" × 2
16 9 cm 3 1/2" × 3
16a 6 cm 2 1/2" × 2
17 5 cm 2" × 2
18a 4 cm 1 1/2" × 4
213 × 2
212 × 1

[11a] × 2

[11] × 4

[12] × 14

[12c] × 8

[10] × 6

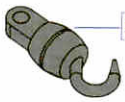
[57c] × 1

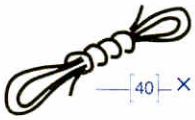
[40] × 1

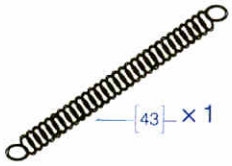
[43] × 1

[120b] × 2

[111d] × 1

[147g] × 3

[111] × 2

[111a] × 4

[111c] × 6

[37b] × 130

[69a] × 10

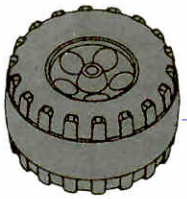
[331n] × 6

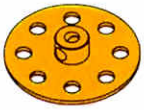
[24] × 2

[22.p] × 1

[22a.p] × 2

[23a] × 1

[23b.p] × 2

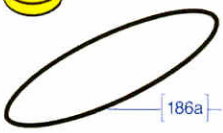
[186a] × 1

[155] × 2

[38d] × 2

[38] × 39

[37a] × 150

[38a] × 11

[35] × 16

[27a.p] × 1

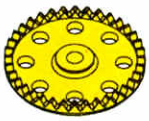
[28.p] × 1

[32.p] × 1

[26.p] × 3

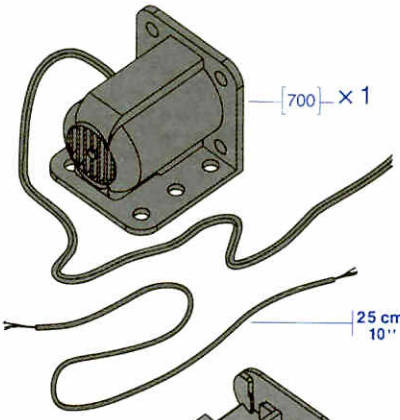
[700] × 1

[25 cm / 10''] × 1

[36c] × 1

[36d] × 1

[34] × 2

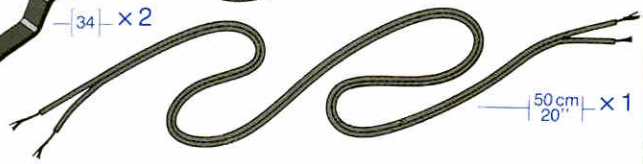
[50 cm / 20''] × 1

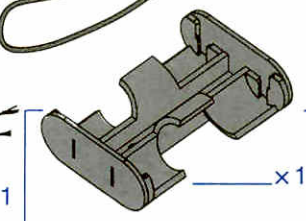
[710]

× 1
× 2
× 2
× 1
× 1
× 1

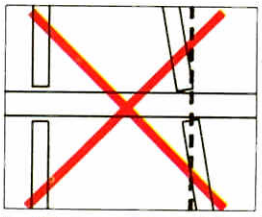

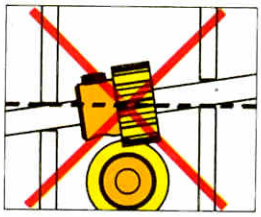

Alignement	Aligner
Ausrichten	Alinear
Allineare	Exact passend maken
Exact placering	Alinhar
Kohdista	Ευθυγράμμισε
Bringe på linje	一列に並べる

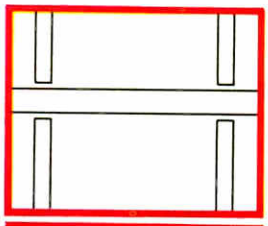

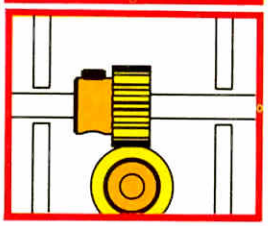

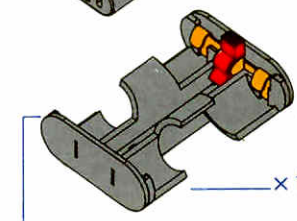
[720]

× 1
× 2
× 2
× 1
× 1

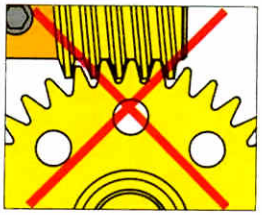

Adjustement	Régler
Justieren	Ajustar
Incastrare	Afstellen
Justering	Ajustar
Säädä	Ρύθμισε
Ordne	調整する

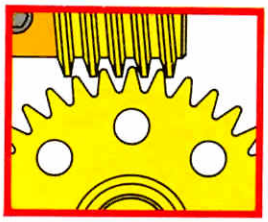

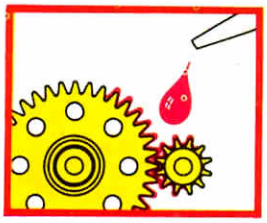

Oil	Huiler
Einölen	Engrasar
Oliare	Oliën
Endroppe olja	Olear
Oljyä	Λάδωσε
Bmøre	オイルを差す

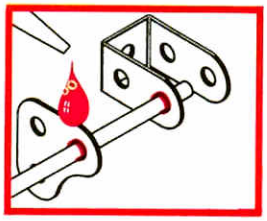

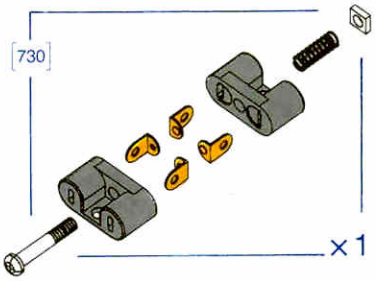
[730]

× 1

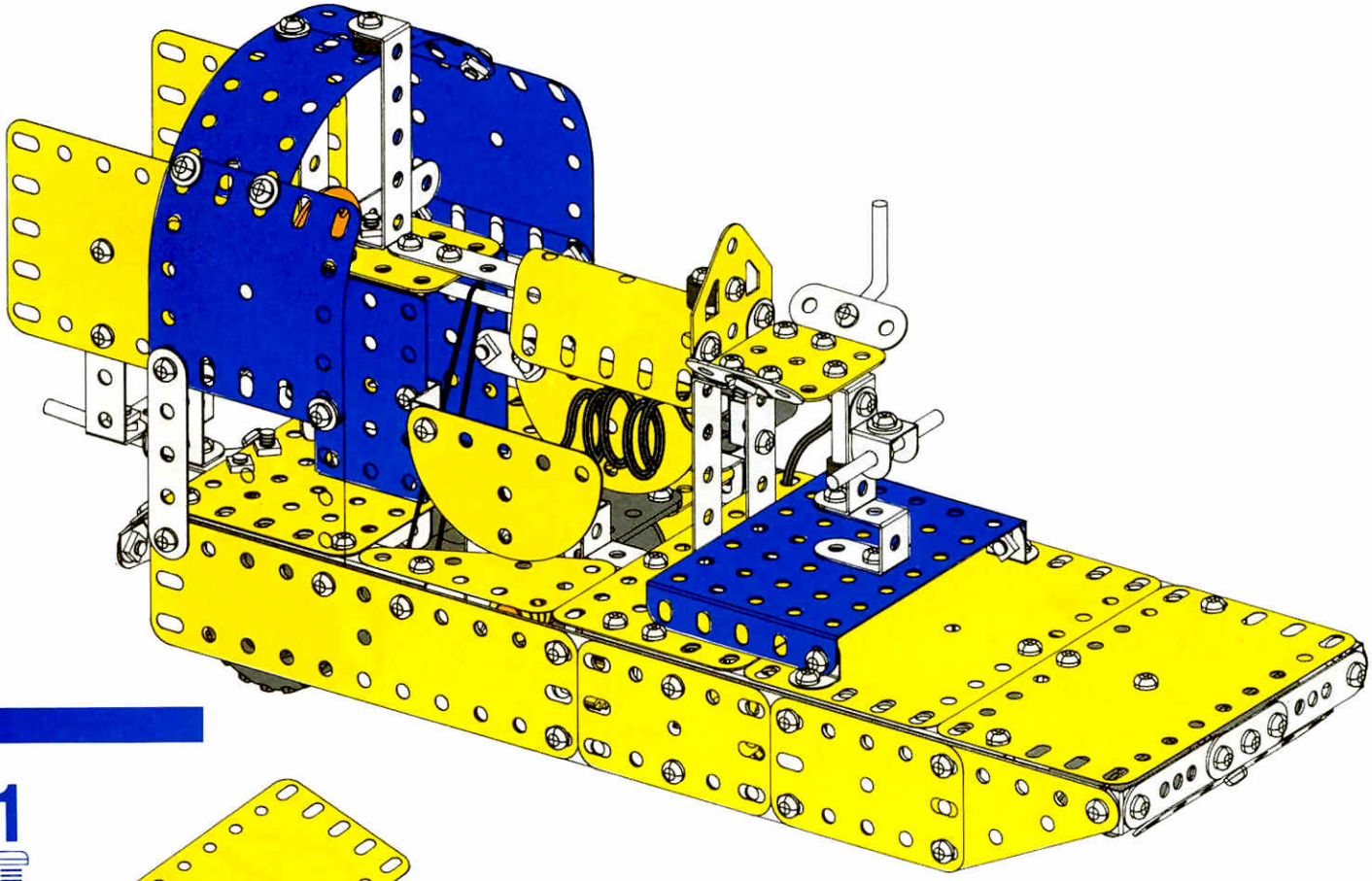

1

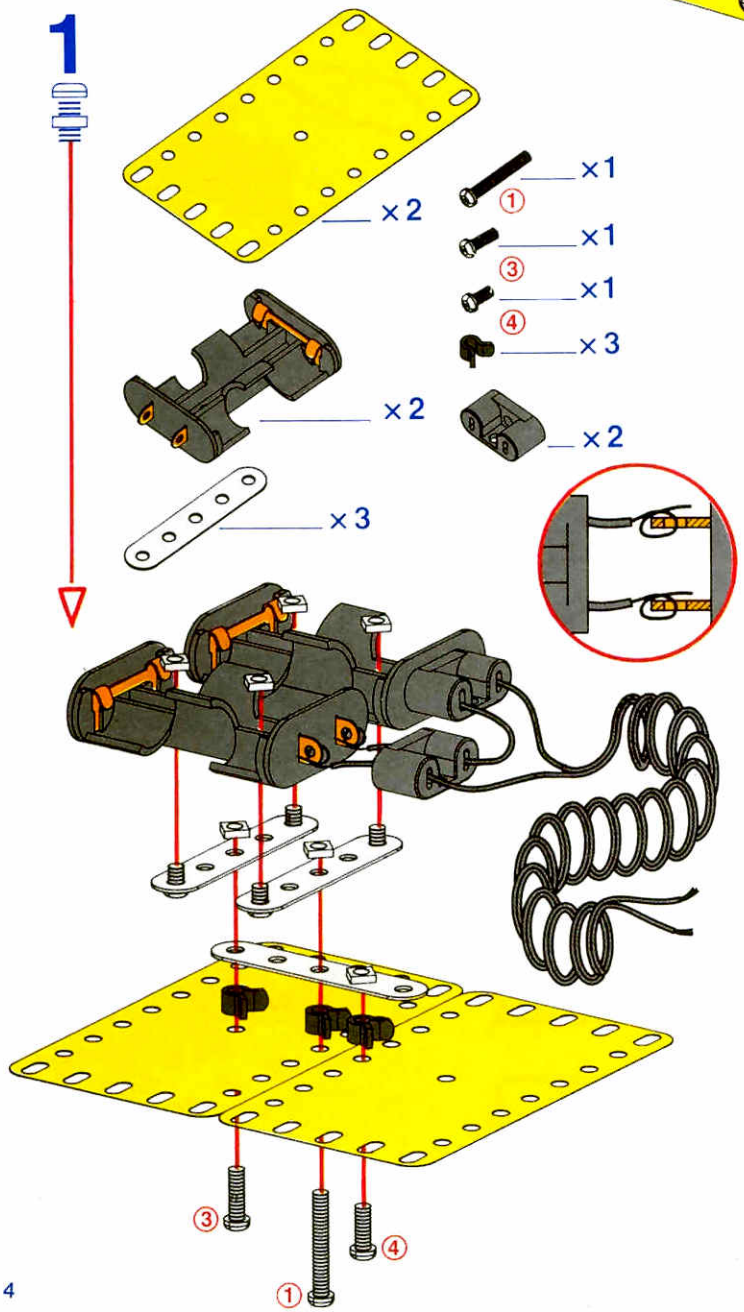

2

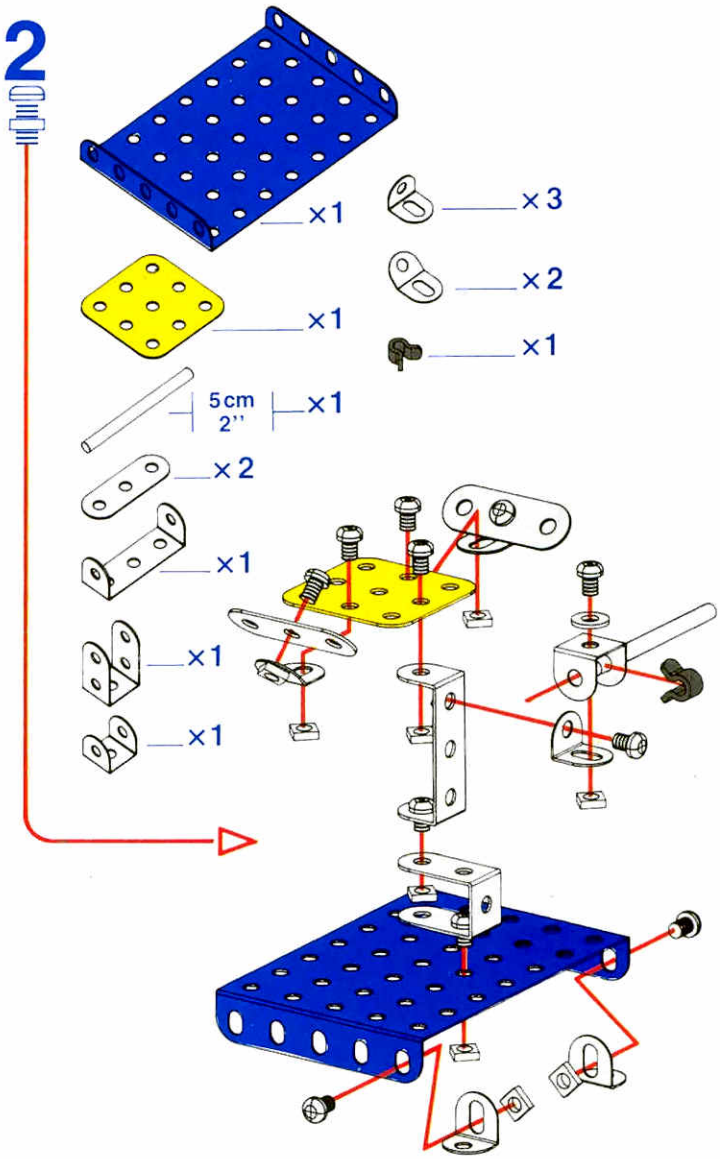

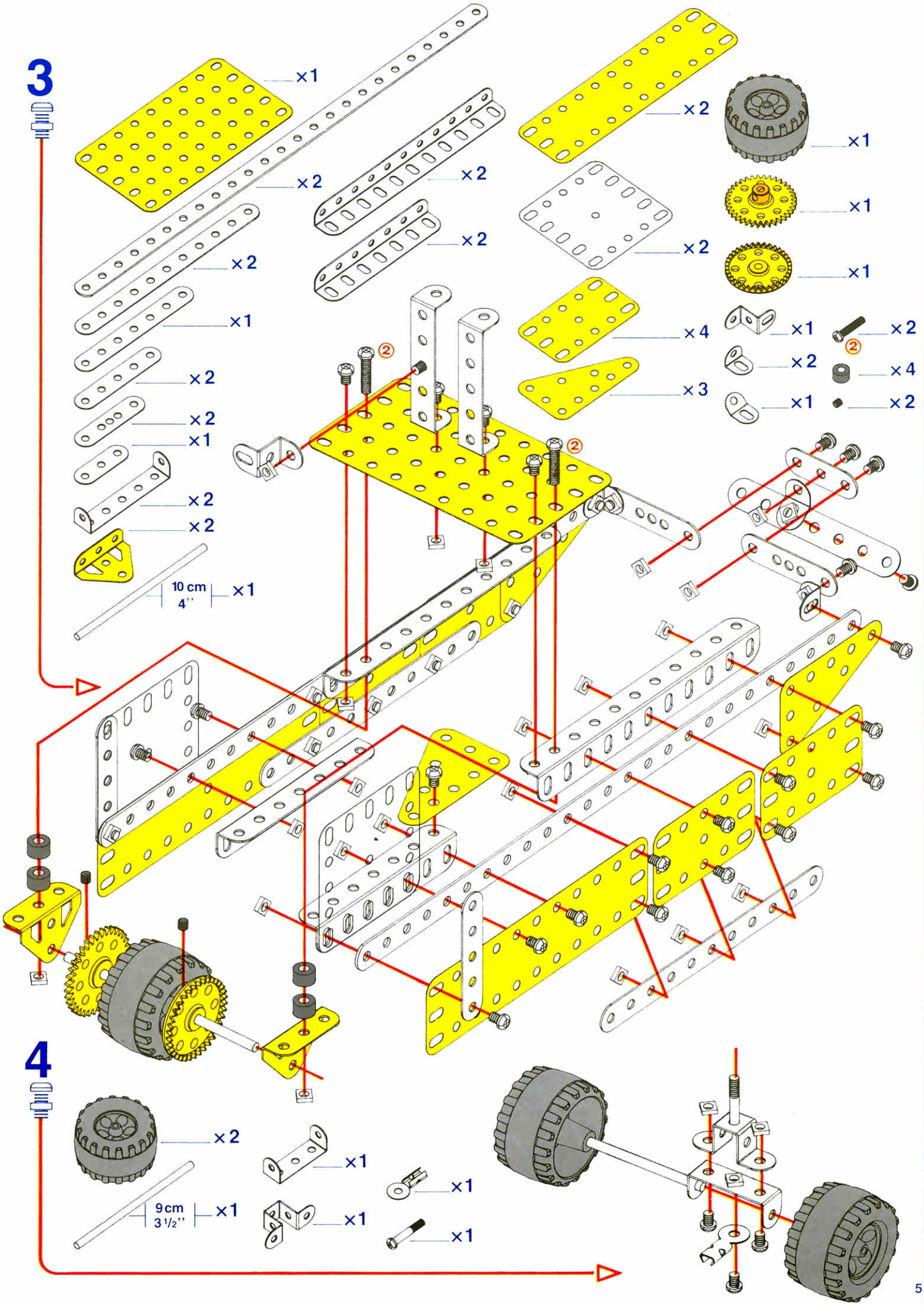
3
×1
×2
×2
×2
×2
×1
×2
×2
×1
×2
×2
10 cm
4''
×1
×2
×2
×1
×1
×1
×4
×3
×1
×2
×2
×4
×1
×2
4
×2
9 cm
3 1/2''
×1
×1
×1
×1
×1

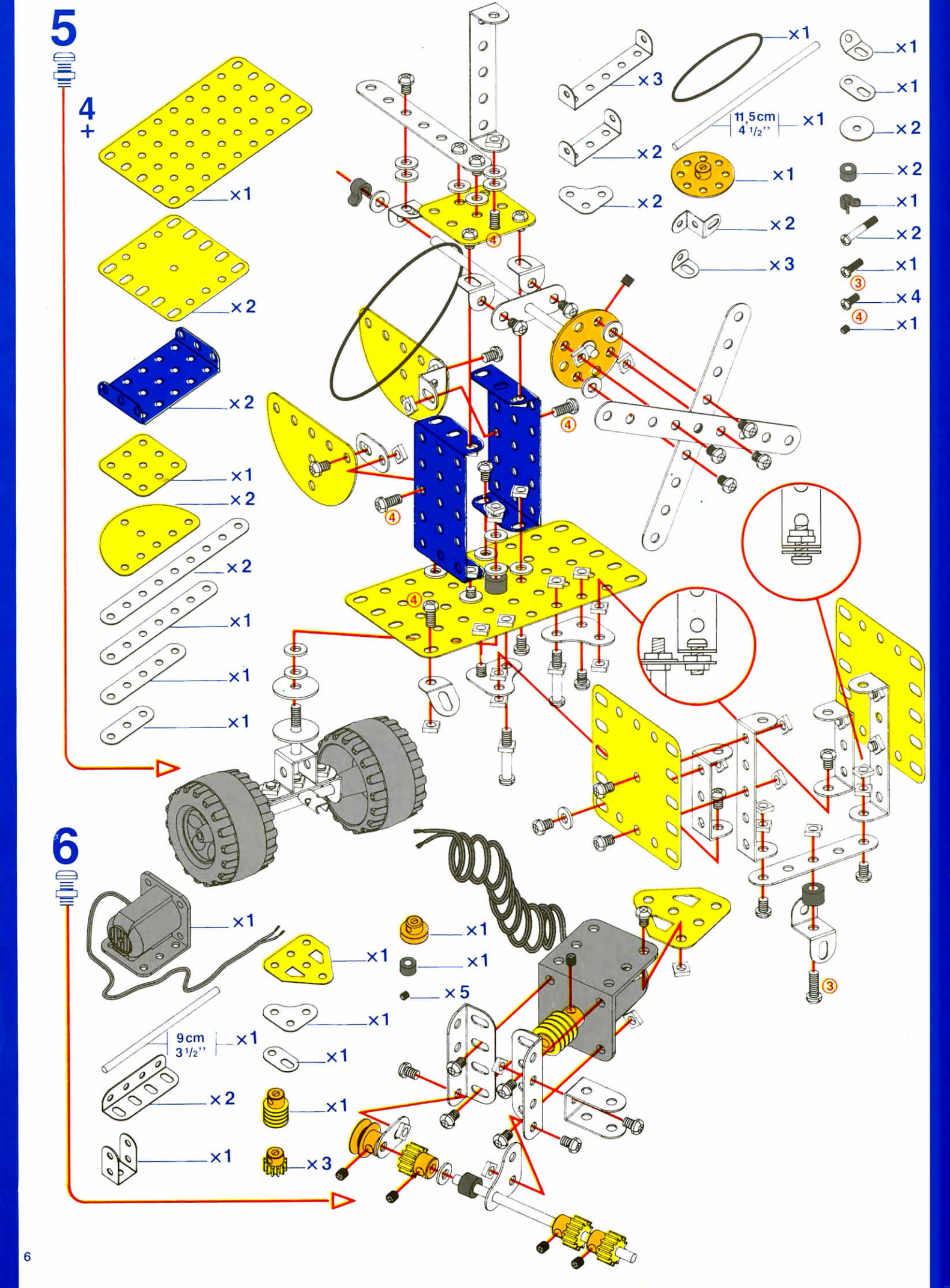
5
4
+
×1
×2
×2
×1
×2
×2
×1
×1
×1
×3
×2
×2
×1
11,5cm
4 1/2''
×1
×2
×3
×1
×1
×2
×1
×2
×1
×4
×1
6
×1
×1
×1
×5
×1
9cm
3 1/2''
×1
×1
×2
×1
×1
×3

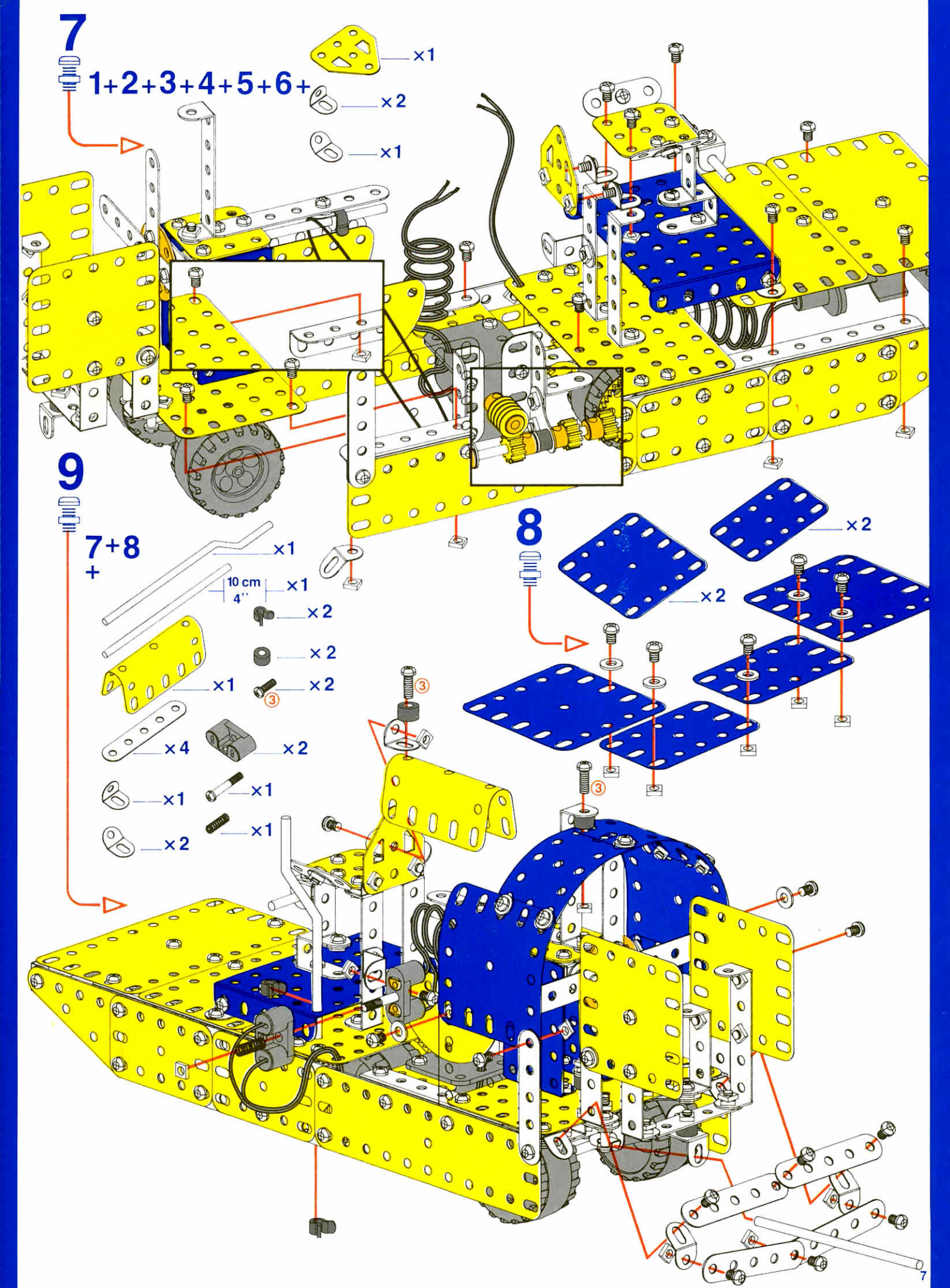
7
1+2+3+4+5+6+
×1
×2
×1
9
7+8
+
×1
10 cm
4''
×1
×2
×2
×1
×2
③
×4
×2
×1
×1
×2
×1
8
×2
×2
③
③

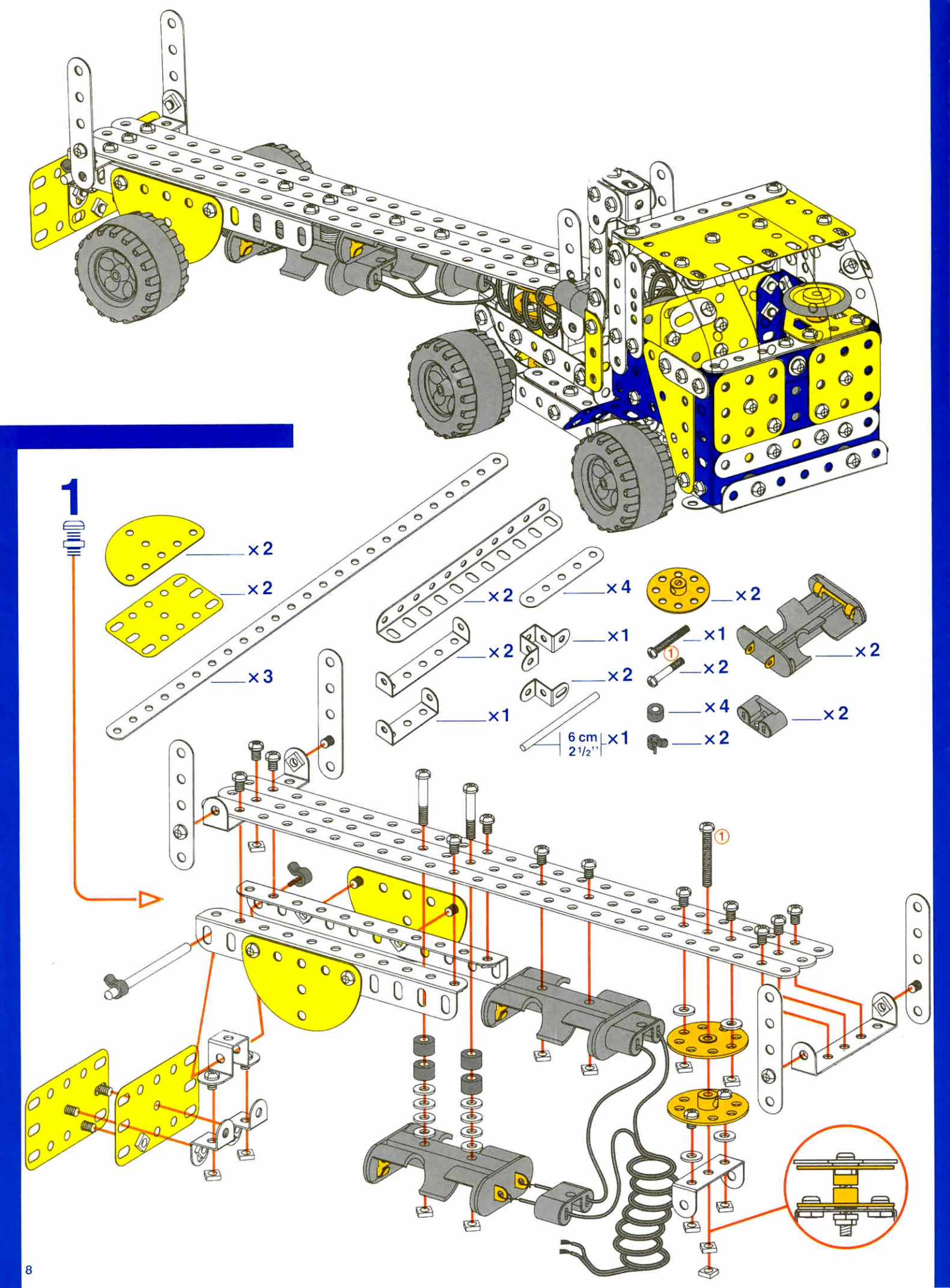
1
×2
×2
×3
×2
×4
×2
×2
×1
×1
×2
×2
×2
×1
6 cm
2 1/2''
×1
×4
×2
×2
①
①

2

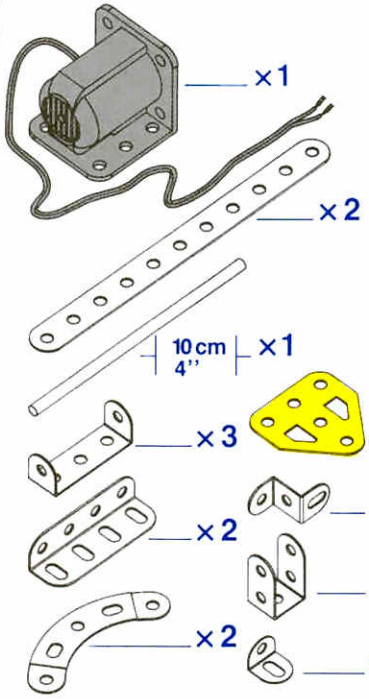

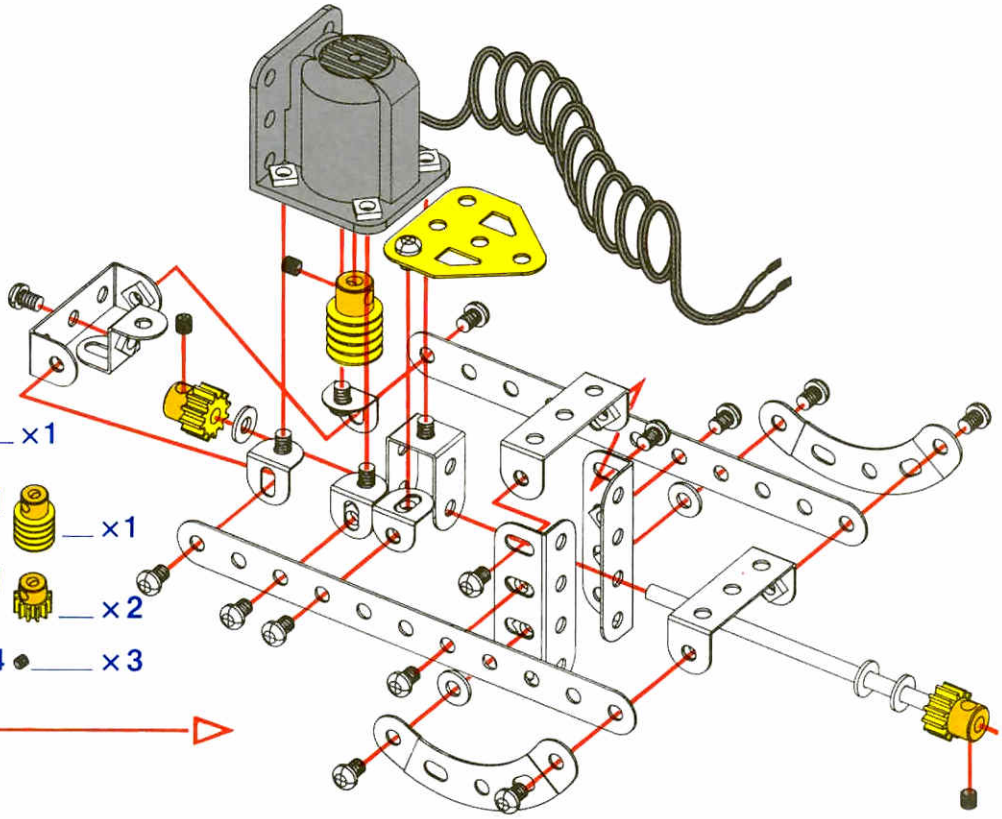

3

1
+
2
+

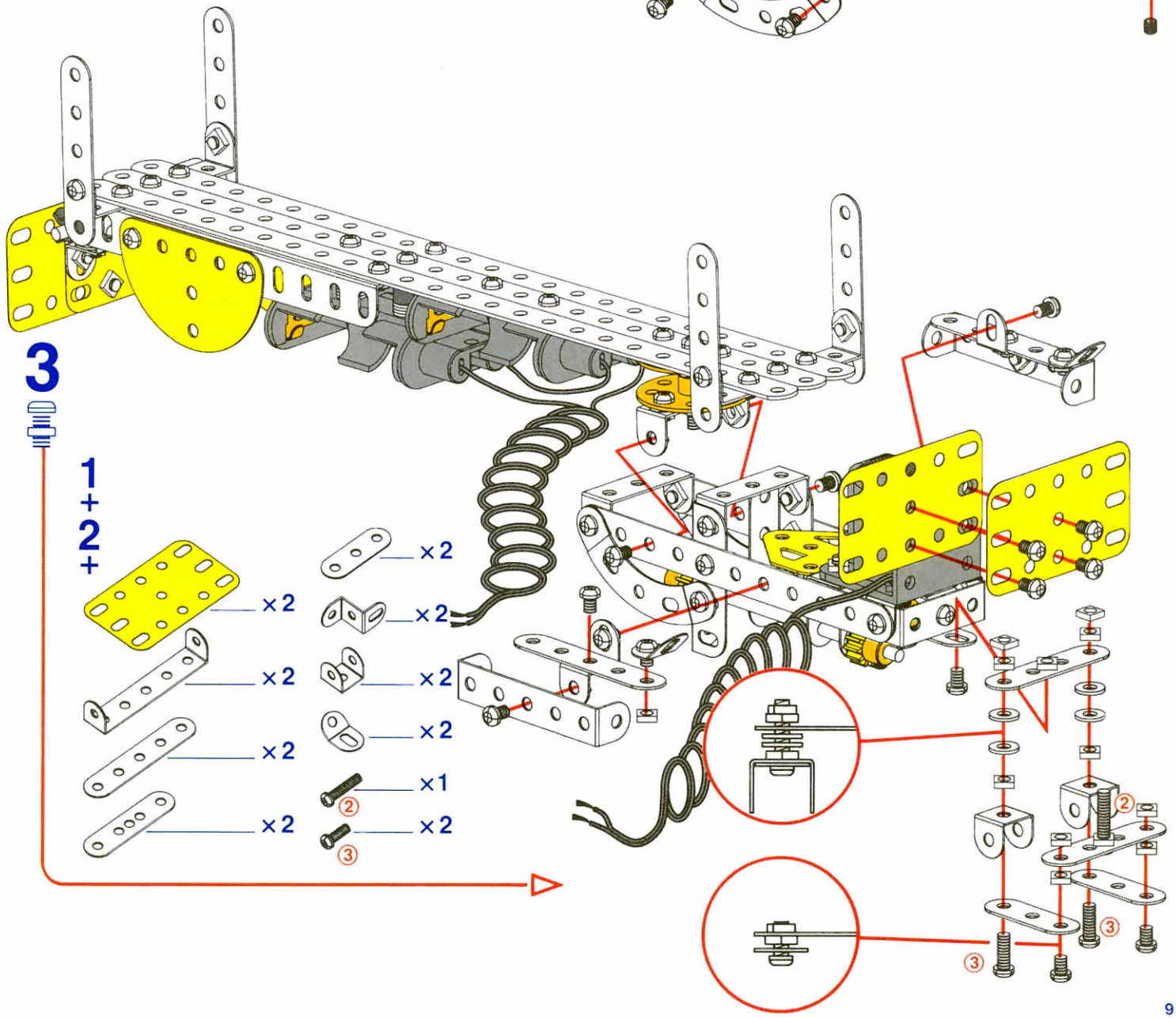

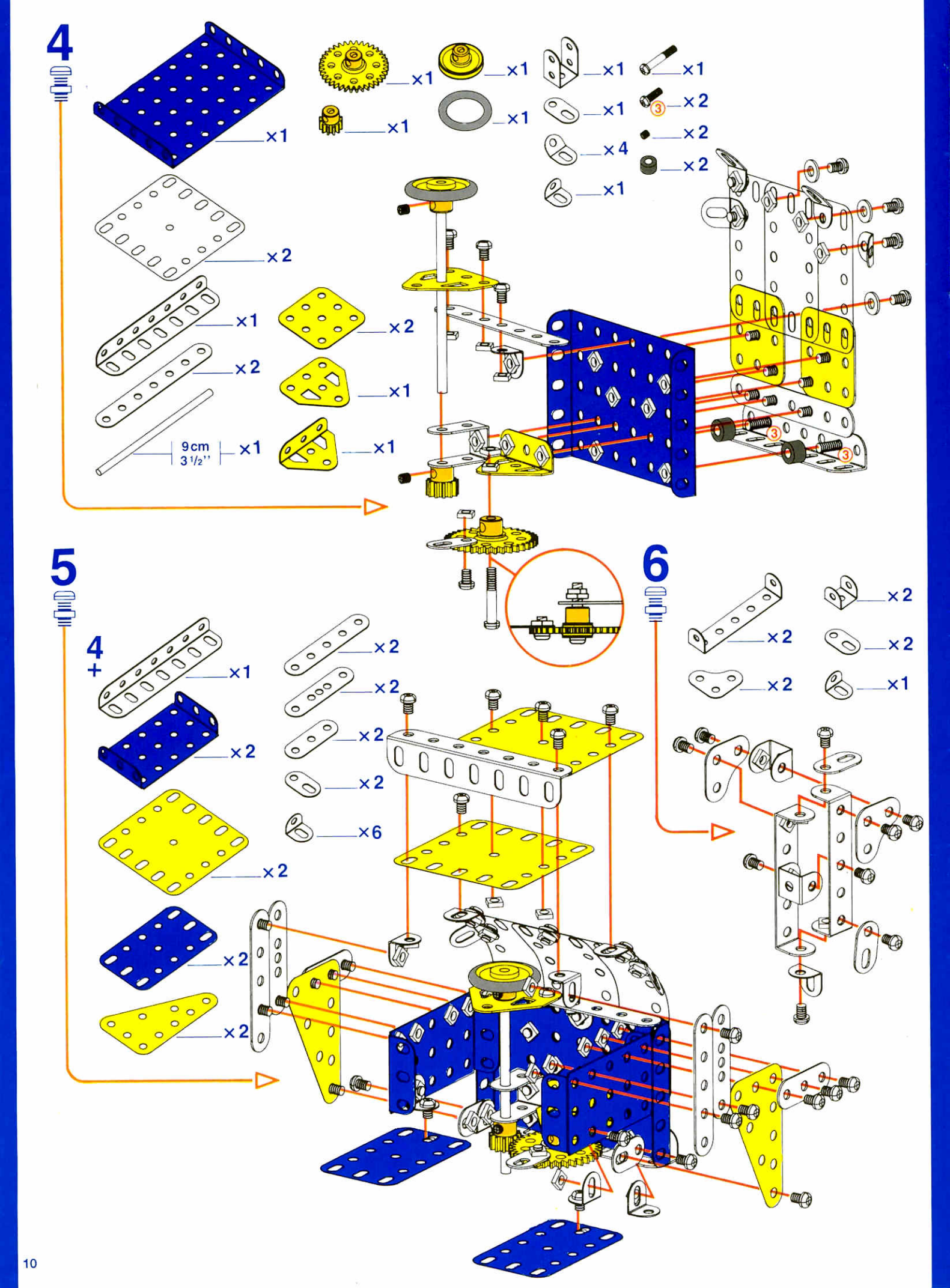
4
×1
×1
×1
×1
×1
×1
×1
×2
×2
×4
×2
×1
×2
×1
×2
×2
×1
9 cm
3 1/2''
×1
×1
5
4
+
×1
×2
×2
×2
×2
×2
×2
×6
×2
×2
×2
6
×2
×2
×2
×2
×1

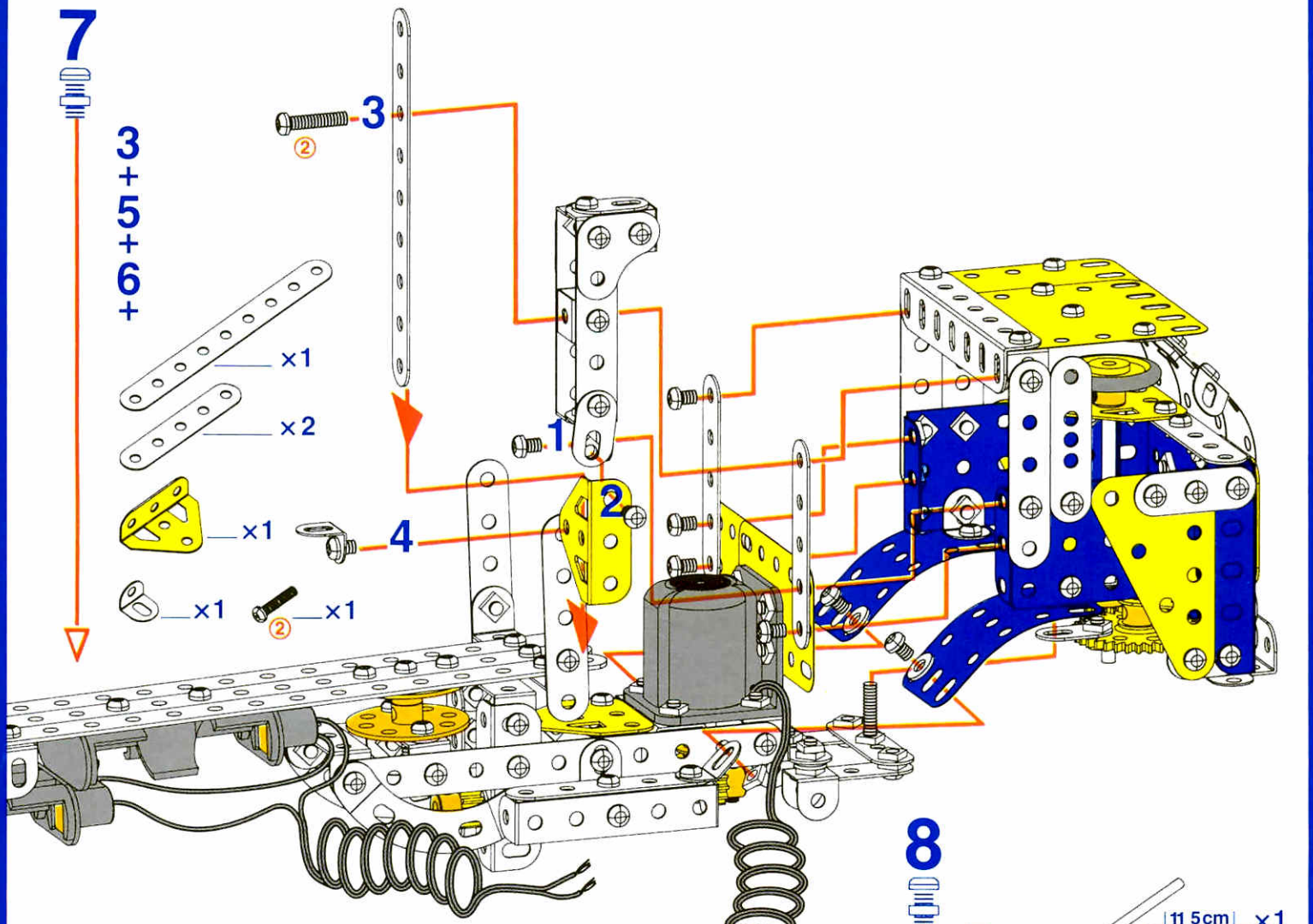
7
3
+
5
+
6
+
3
2
×1
×2
1
2
×1
4
×1
2
×1

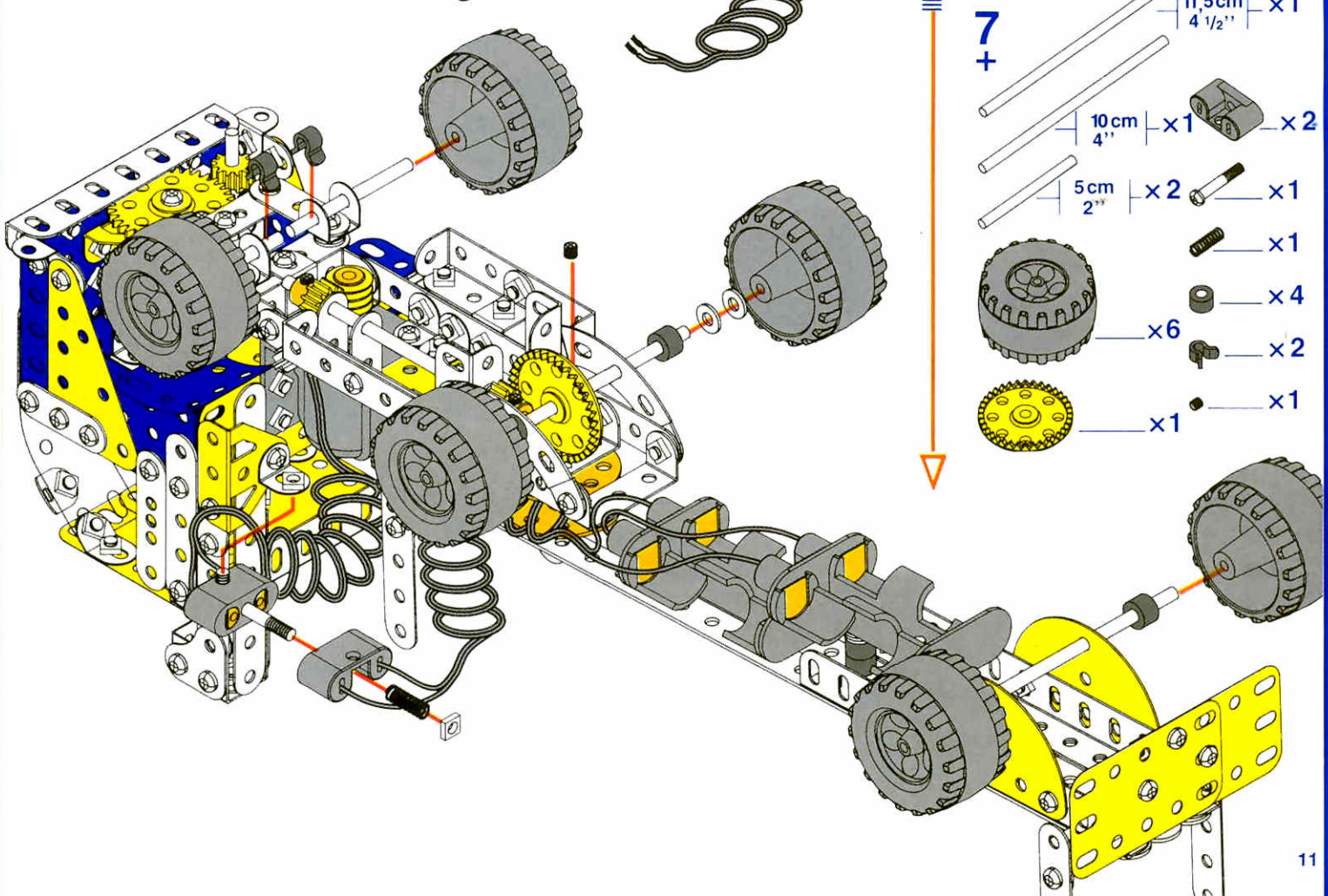
8
7
+
11,5cm
4 1/2''
×1
10cm
4''
×1
×2
5cm
2''
×2
×1
×1
×4
×6
×2
×1
×1

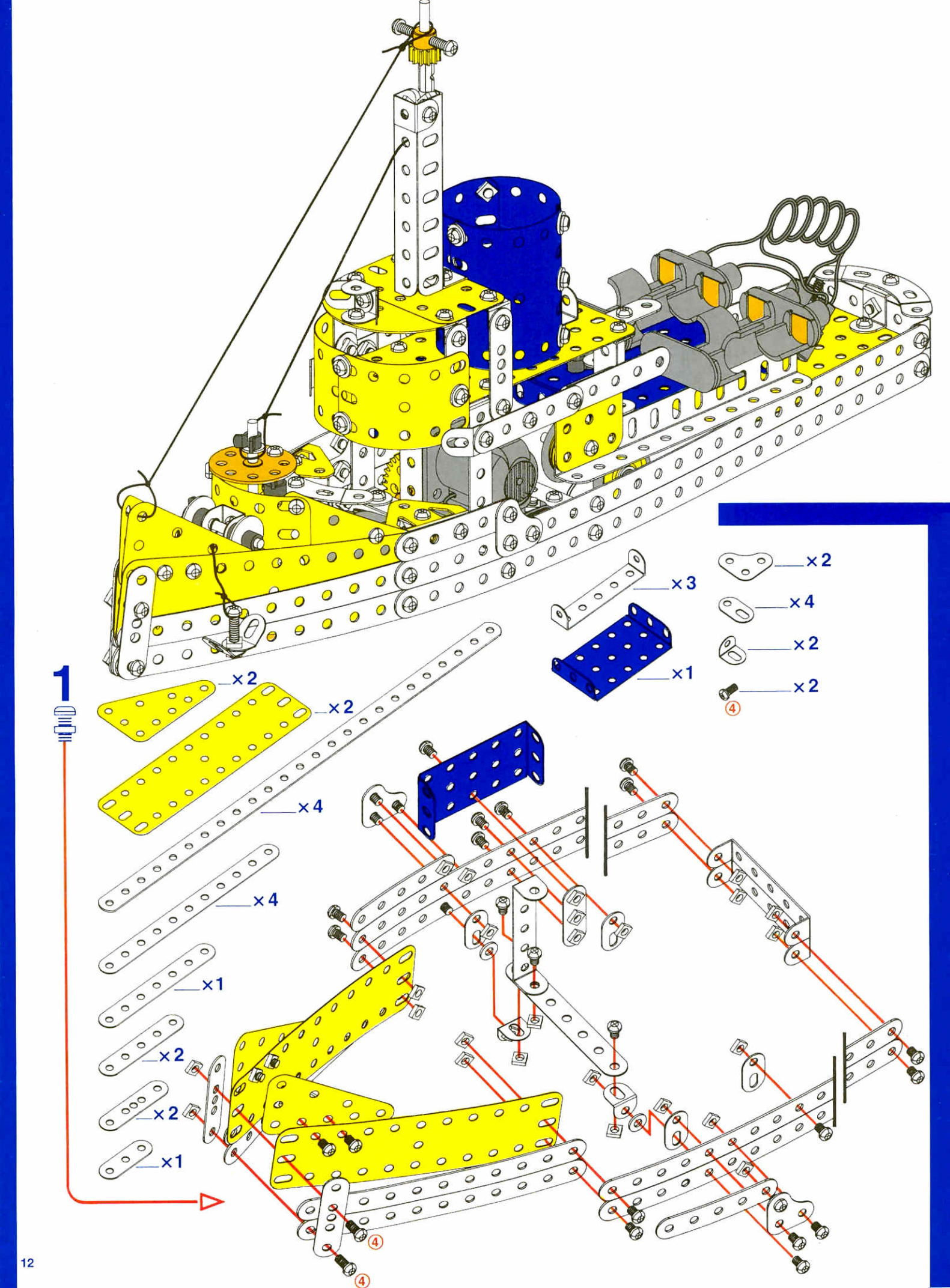
1
×2
×2
×4
×4
×1
×2
×2
×1
×3
×1
×2
×4
×2
×2
④
④
④

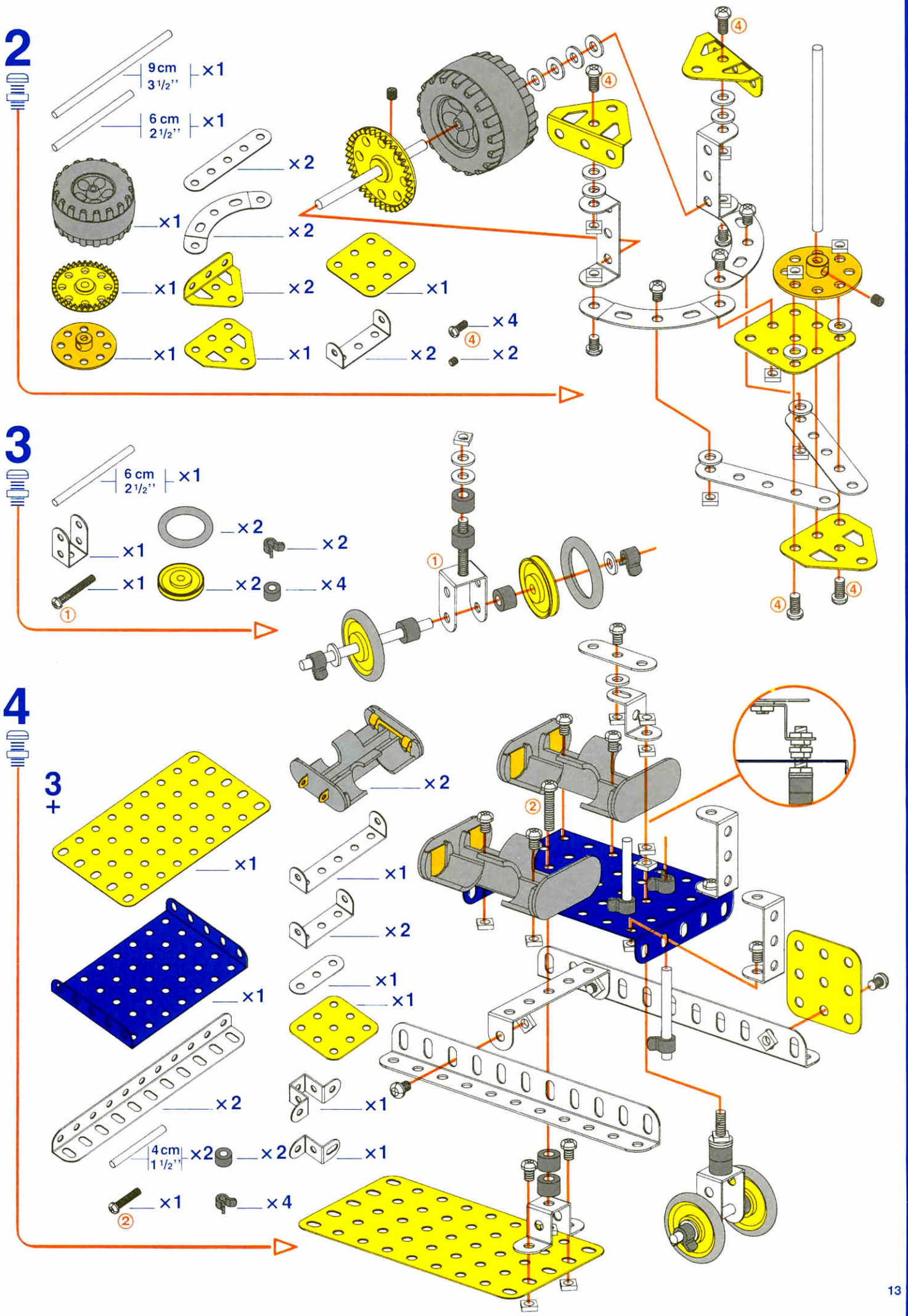
2
9 cm 3 1/2'' ×1
6 cm 2 1/2'' ×1
×2
×1
×2
×1
×2
×1
×4
④
×1
×1
×2
×2
3
6 cm 2 1/2'' ×1
×2
×1
×2
×1
×2
×4
①
4
3 +
×2
×1
×1
×1
×2
×1
×1
×2
×1
4 cm 1 1/2'' ×2
×2
×1
×1
×4
②

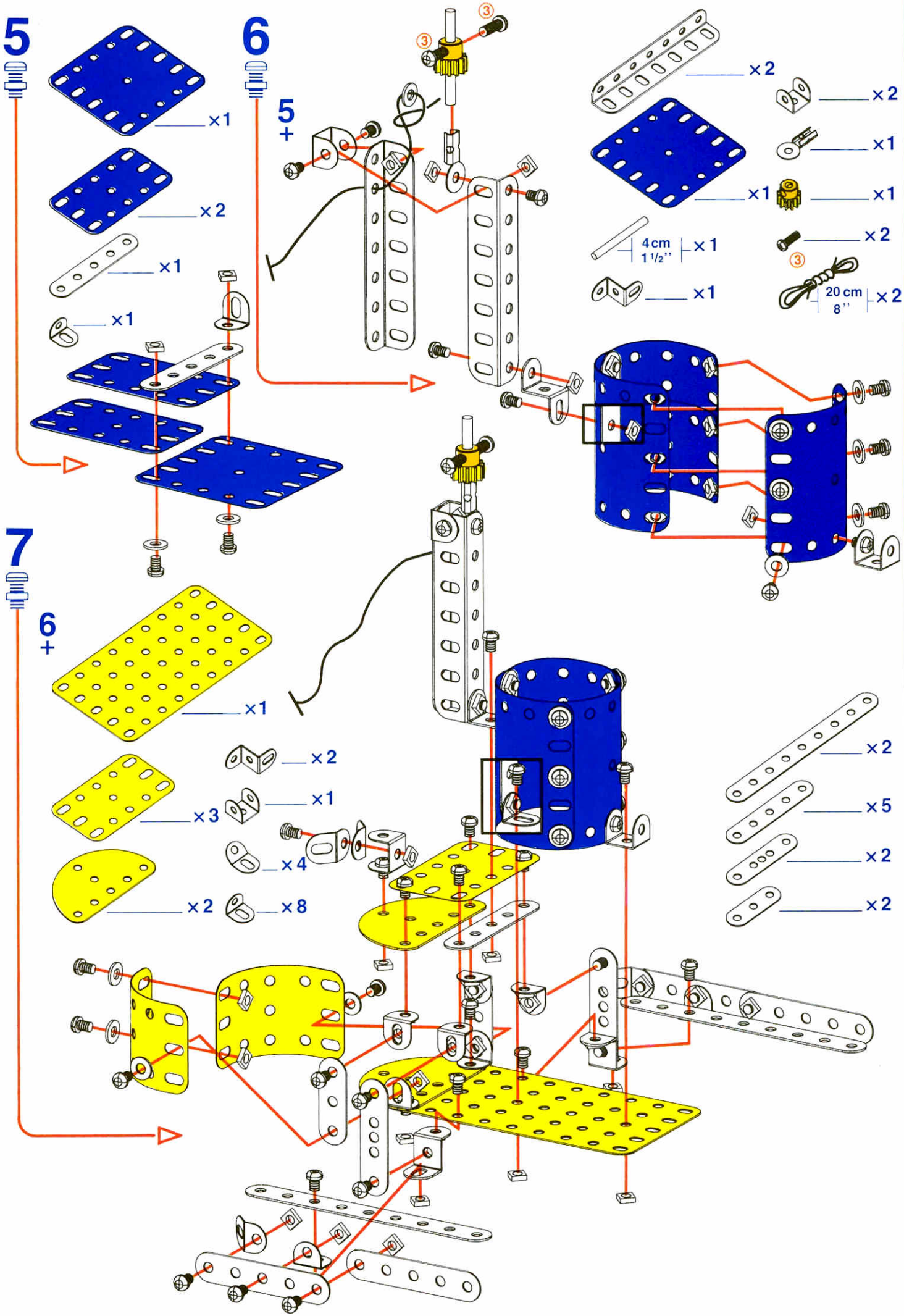
5
×1
×2
×1
×1
6
5
+
③
×2
×2
×1
×1
×1
×2
4 cm
1 1/2''
×1
×1
20 cm
8''
×2
7
6
+
×1
×2
×3
×1
×4
×2
×8
×2
×5
×2
×2

8

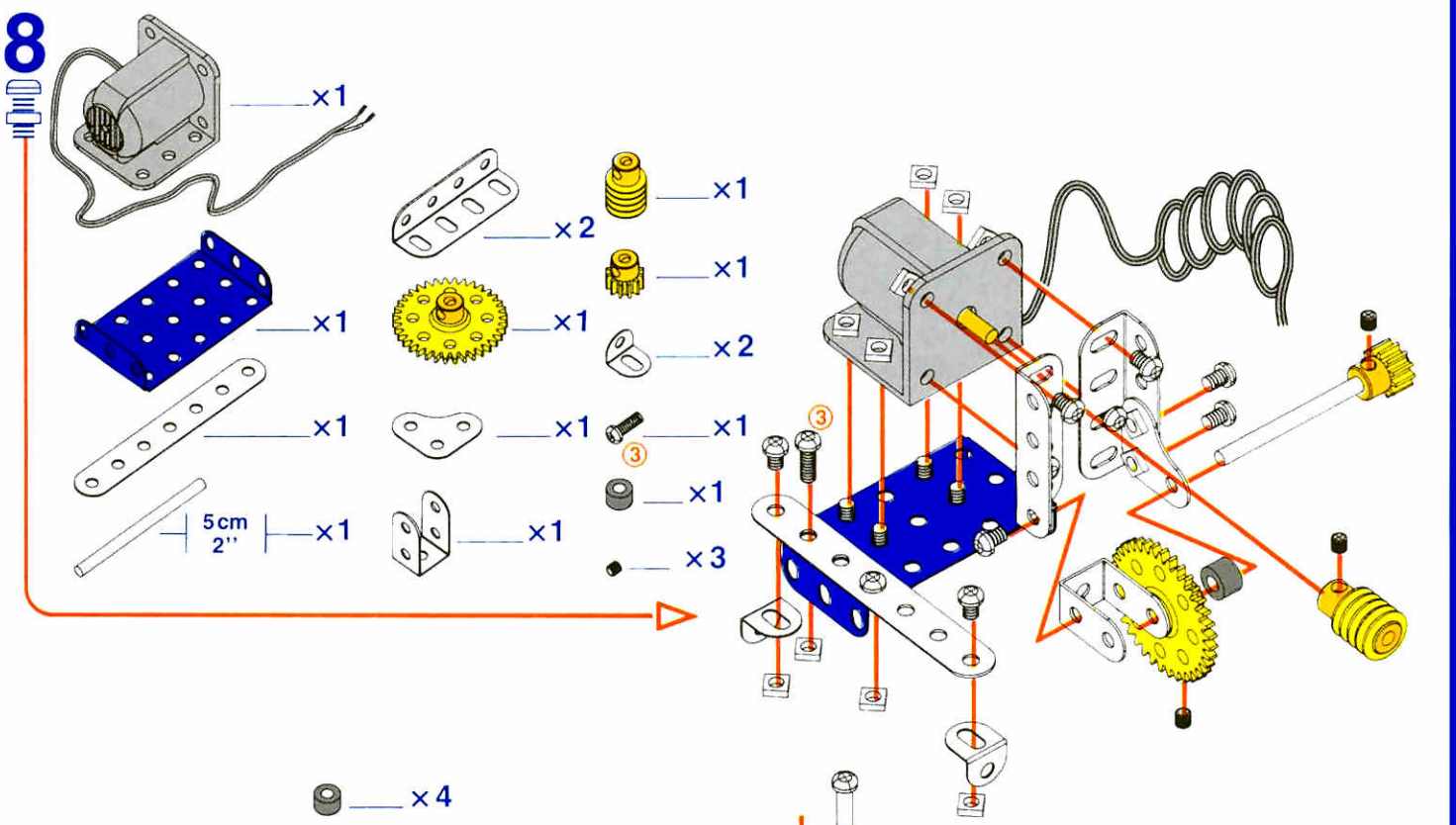
×1
×1
×1
5 cm
2''
×1
×2
×1
×1
×1
×1
×1
×1
×2
×1
③
×1
×3
③

9

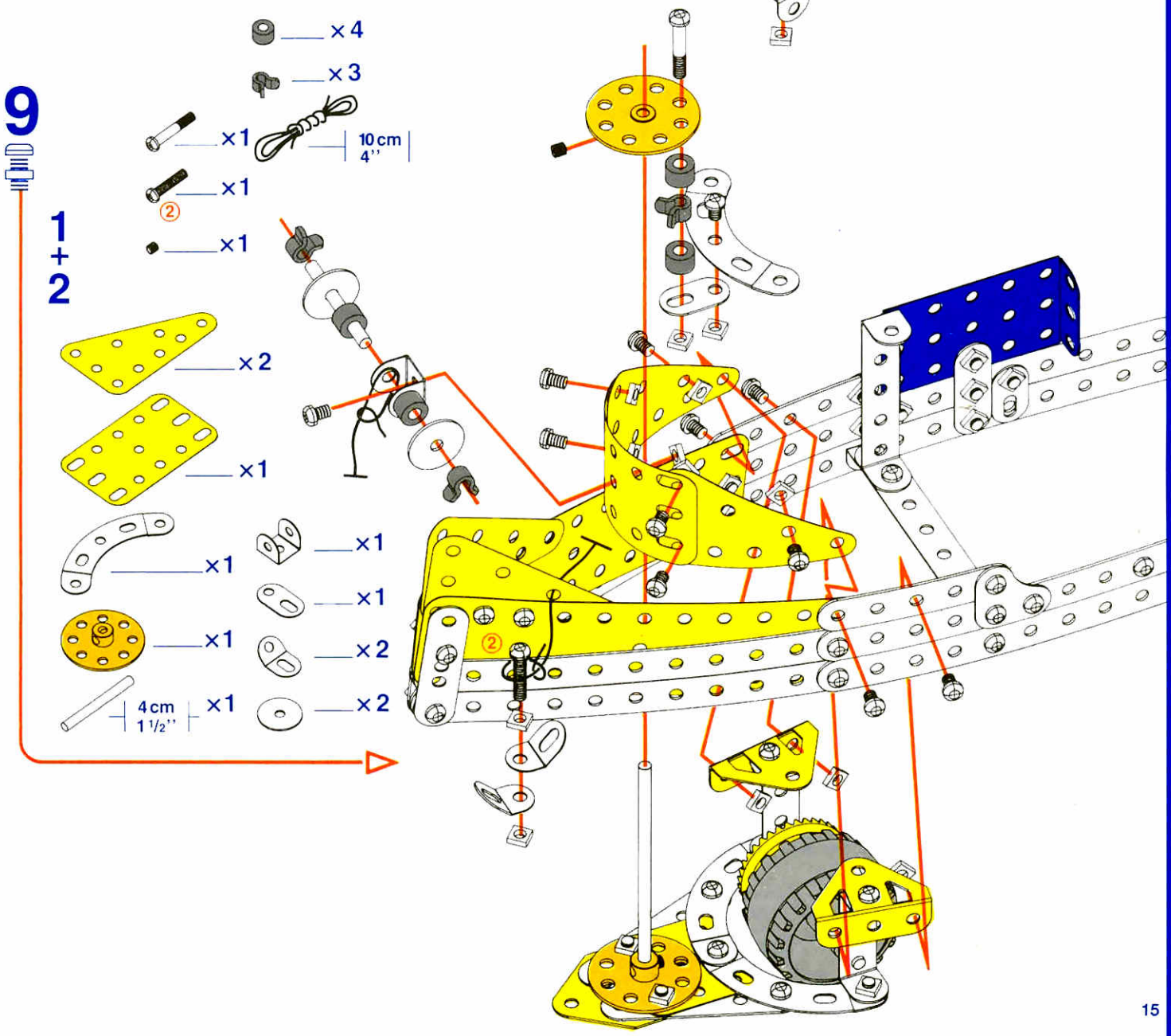
×4
×3
×1
10 cm
4''
×1
②
×1
1
+
2
×2
×1
×1
×1
×1
×1
×2
4 cm
1 1/2''
×1
×2
②

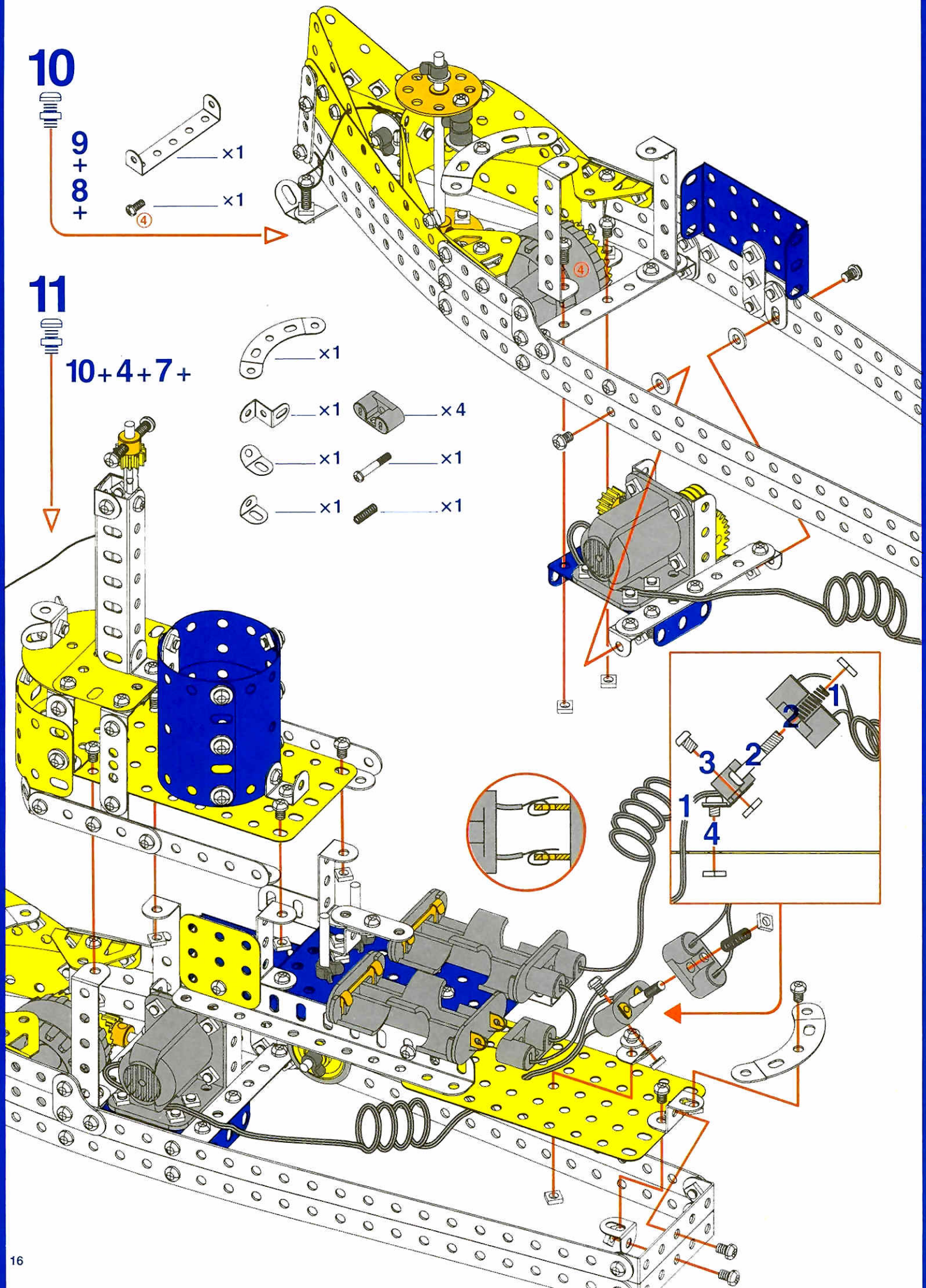
10
9
+
8
+
×1
×1
④
11
10+4+7+
×1
×1
×4
×1
×1
×1
×1
1
2
2
3
1
4

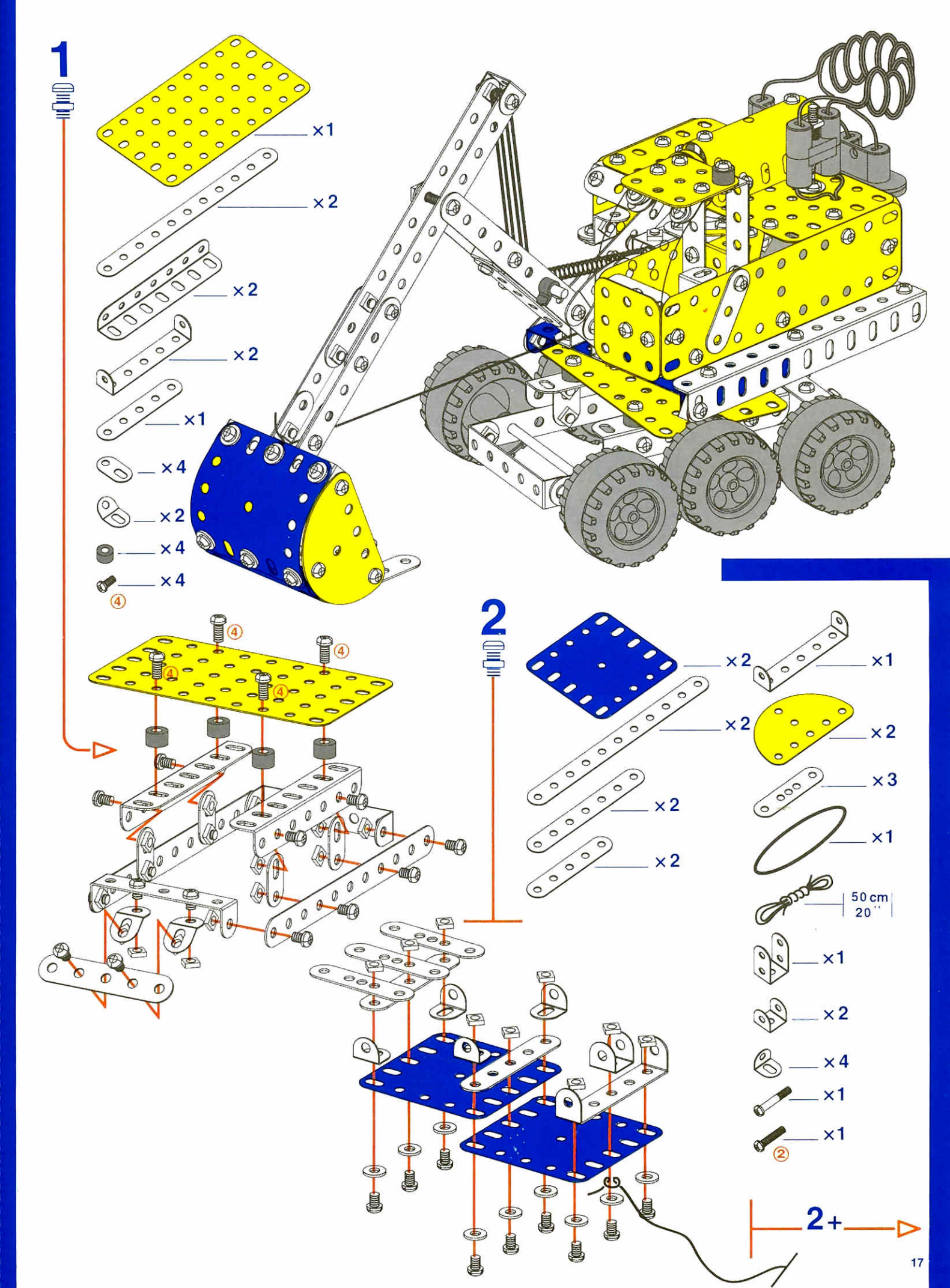
1
×1
×2
×2
×2
×1
×4
×2
×4
×4
④
2
×2
×1
×2
×2
×3
×2
×1
×2
50 cm
20''
×1
×2
×4
×1
×1
②
2+

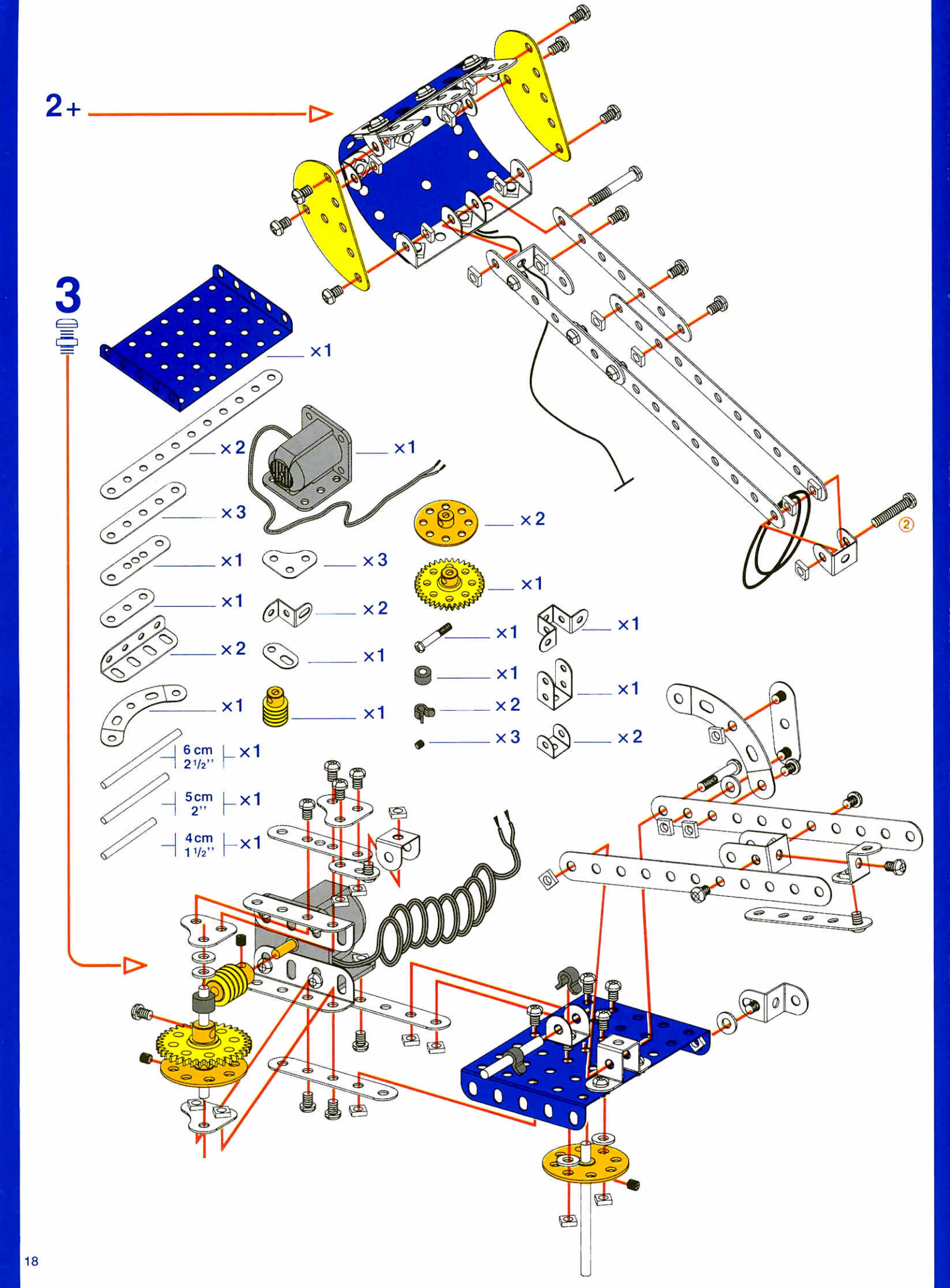
2+
3
×1
×2
×1
×3
×2
×1
×3
×1
×1
×2
×2
×1
×1
×1
×1
×1
×1
×1
×2
×3
×2
6 cm 2 1/2''
×1
5 cm 2''
×1
4 cm 1 1/2''
×1
②

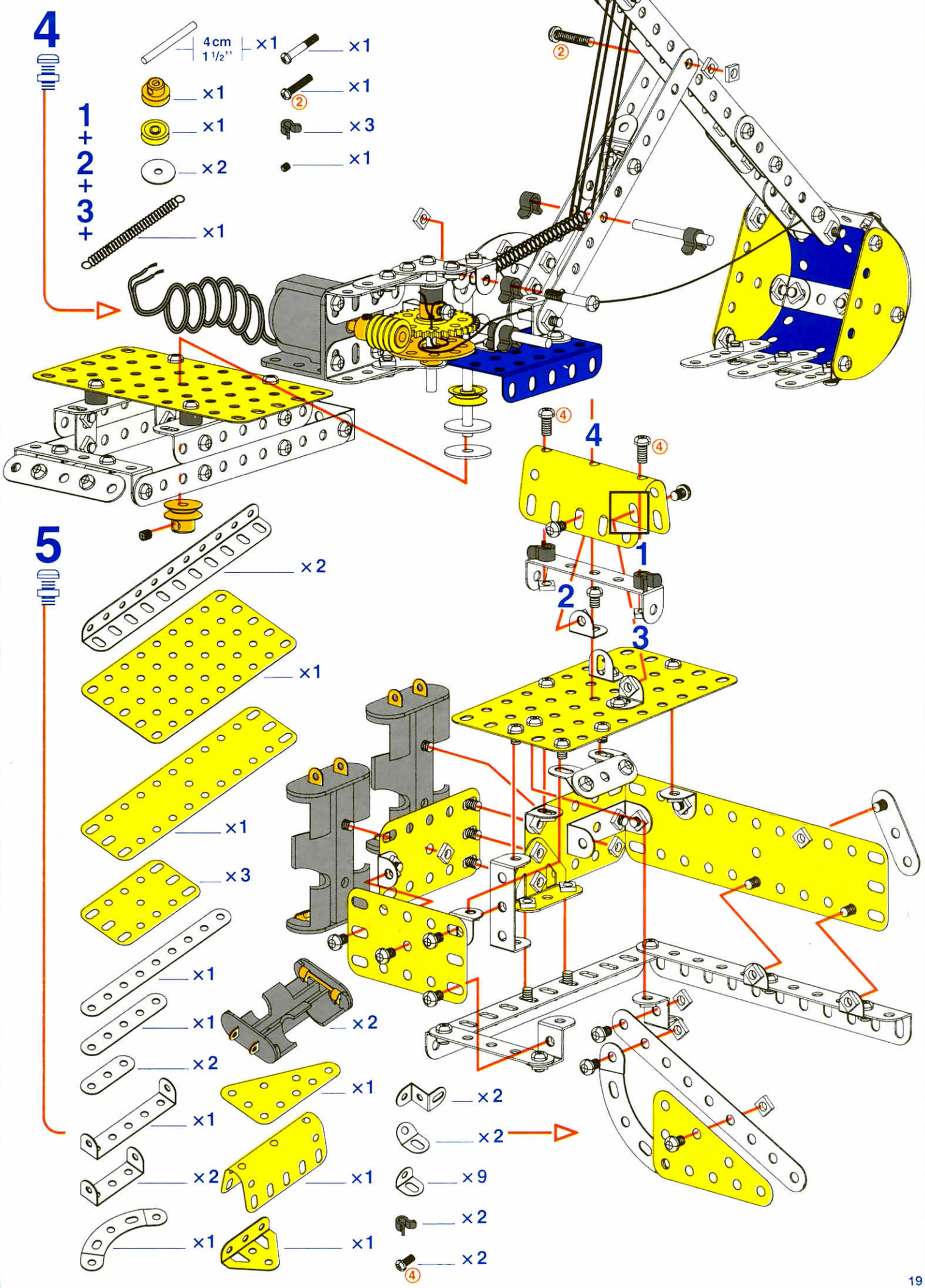
4
1 + 2 + 3 +
4 cm 1 1/2''
×1
×1
×1
×1
×1
×1
×2
×3
×1
×1
5
×2
×1
×1
×3
×1
×1
×2
×2
×1
×1
×2
×1
×1
×1
×2
×2
×9
×2
×2

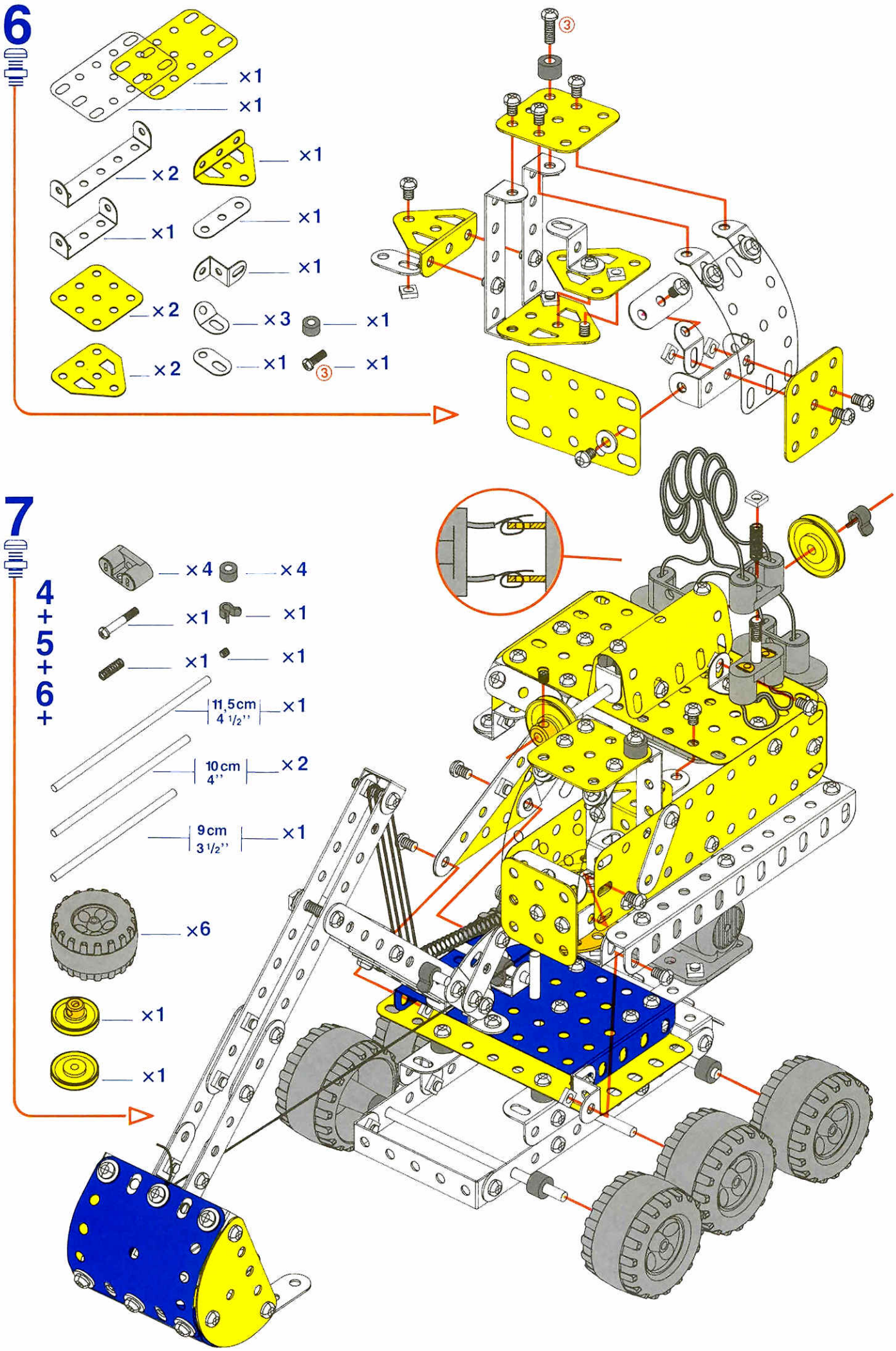
6
×1
×1
×2
×1
×1
×1
×2
×3
×1
×2
×1
×1
③
7
4+5+6+
×4
×4
×1
×1
×1
×1
11,5cm 4 1/2''
×1
10cm 4''
×2
9cm 3 1/2''
×1
×6
×1
×1

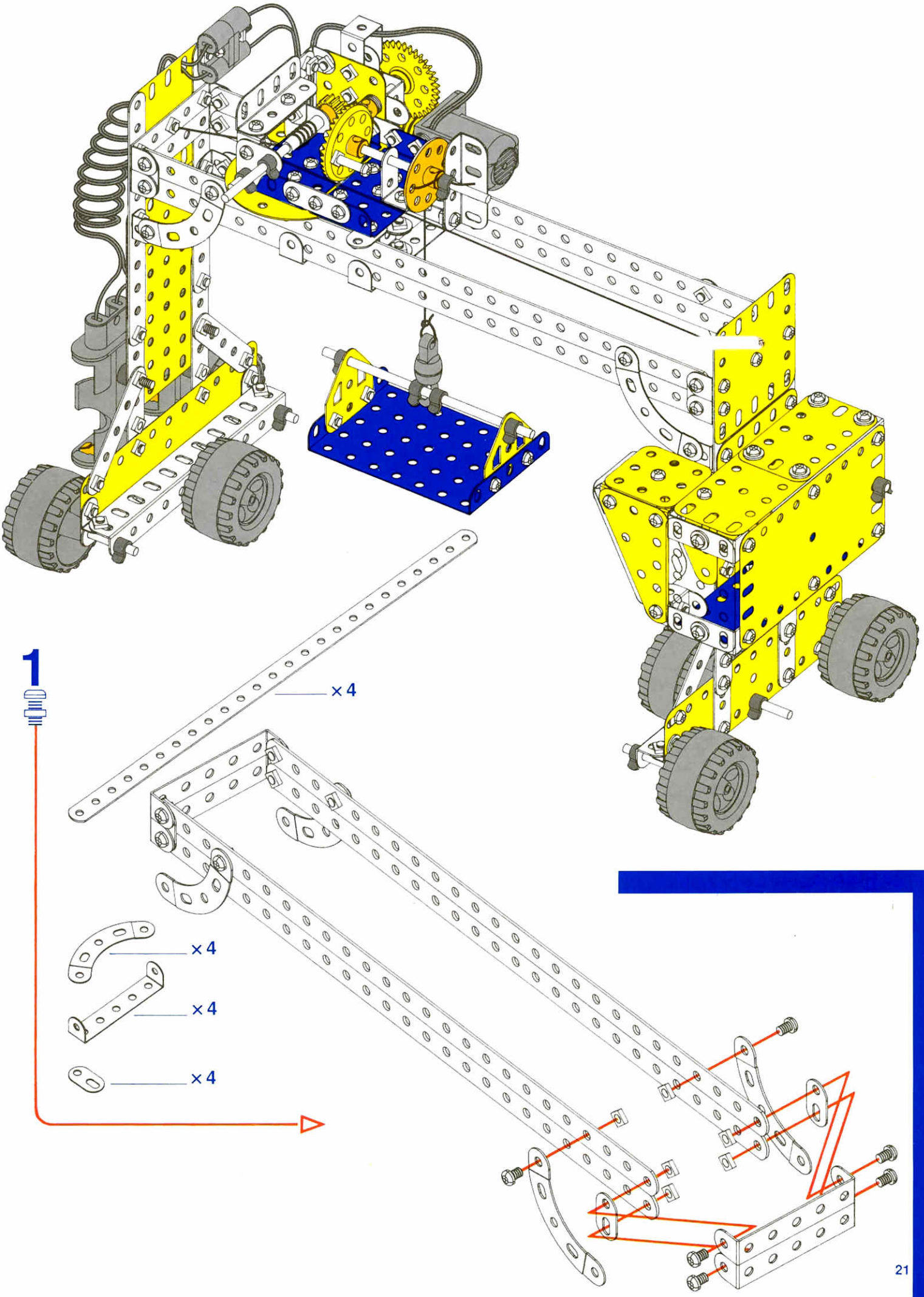
1
× 4
× 4
× 4
× 4

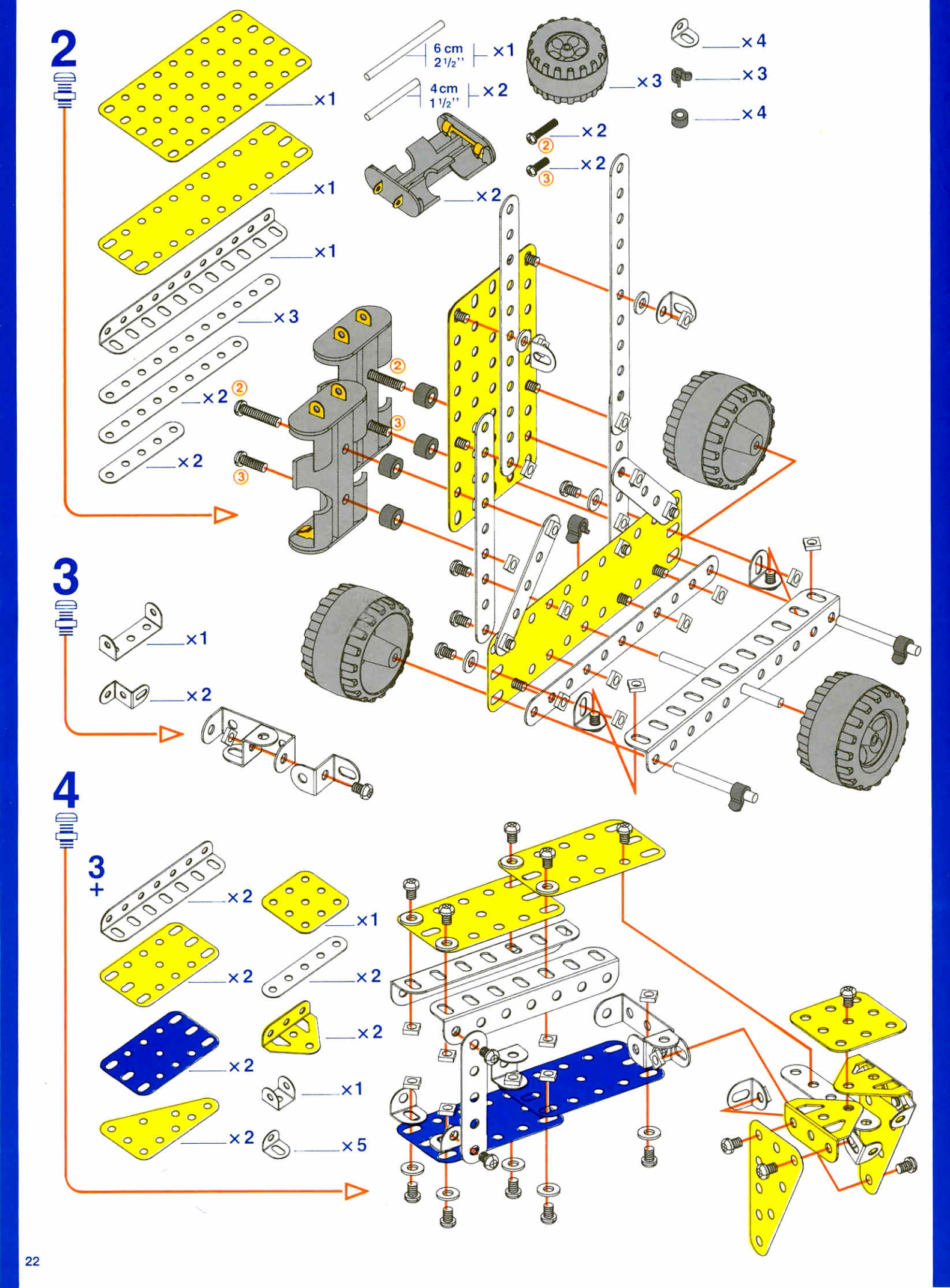
2
×1
×1
×1
×3
×2
×2
6 cm 2 1/2''
×1
4 cm 1 1/2''
×2
×3
×4
×3
×4
×2
×2
3
×1
×2
4
3 +
×2
×1
×2
×2
×2
×2
×1
×2
×5

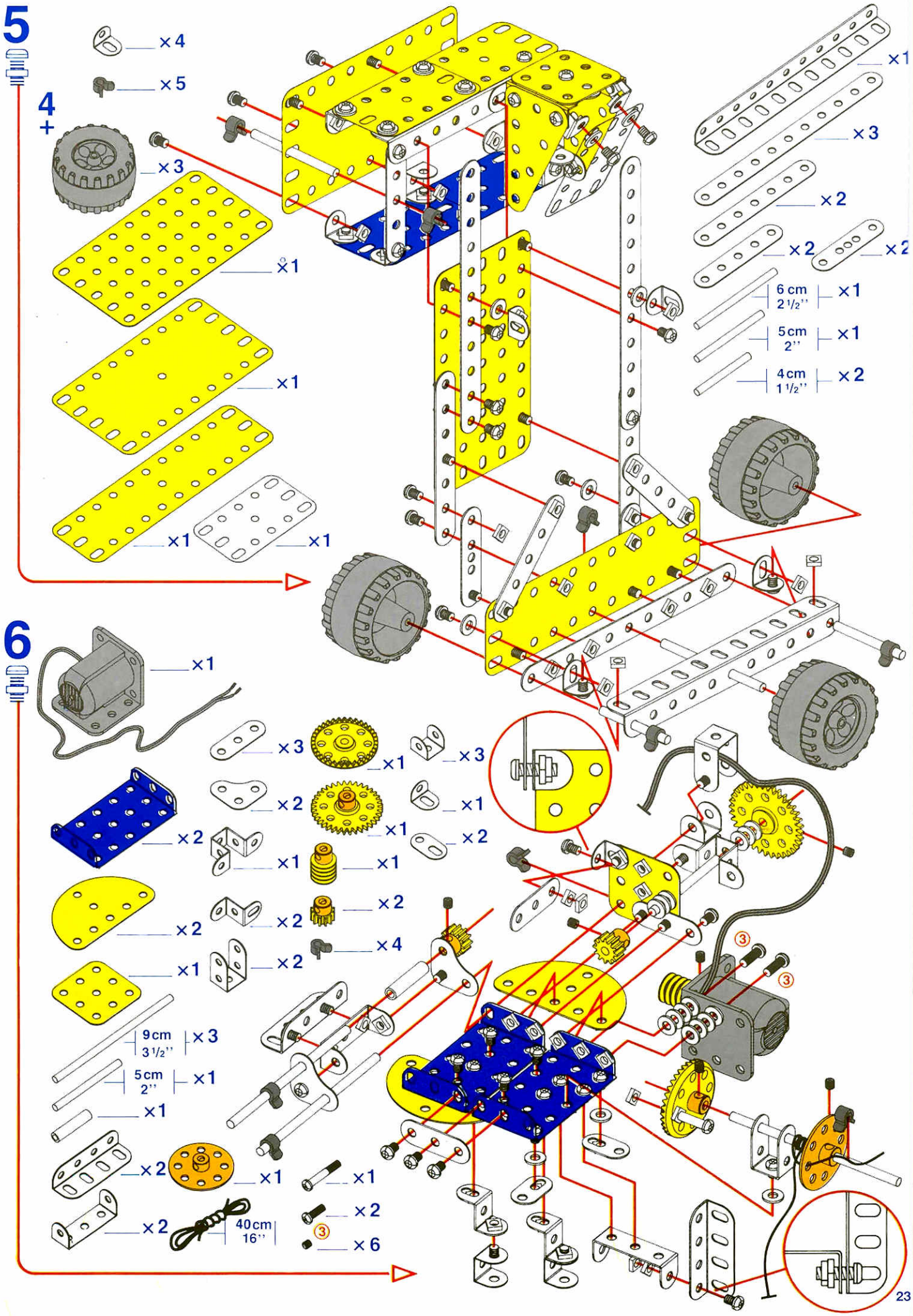
5
4
+
×4
×5
×3
×1
×1
×1
×1
×1
×3
×2
×2
×2
6 cm
2 1/2''
×1
5 cm
2''
×1
4 cm
1 1/2''
×2
6
×1
×3
×1
×3
×2
×1
×1
×2
×2
×1
×1
×2
×2
×2
×4
×1
×2
9 cm
3 1/2''
×3
5 cm
2''
×1
×1
×2
×1
×1
×2
40 cm
16''
×2
③
×6
③
③

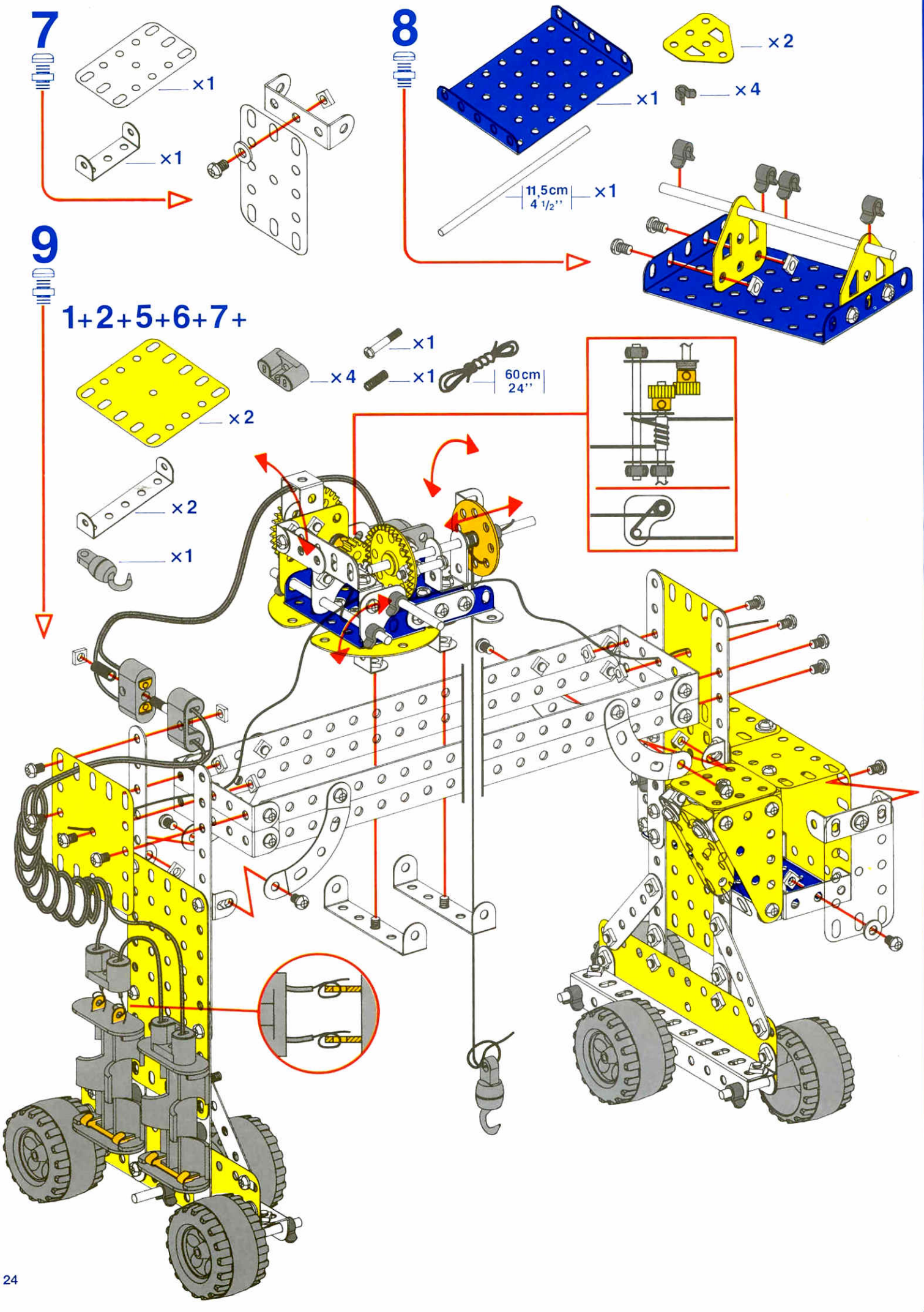
7
×1
×1
8
×2
×1
×4
11,5cm
4 1/2''
×1
9
1+2+5+6+7+
×1
×4
×1
60cm
24''
×2
×2
×1

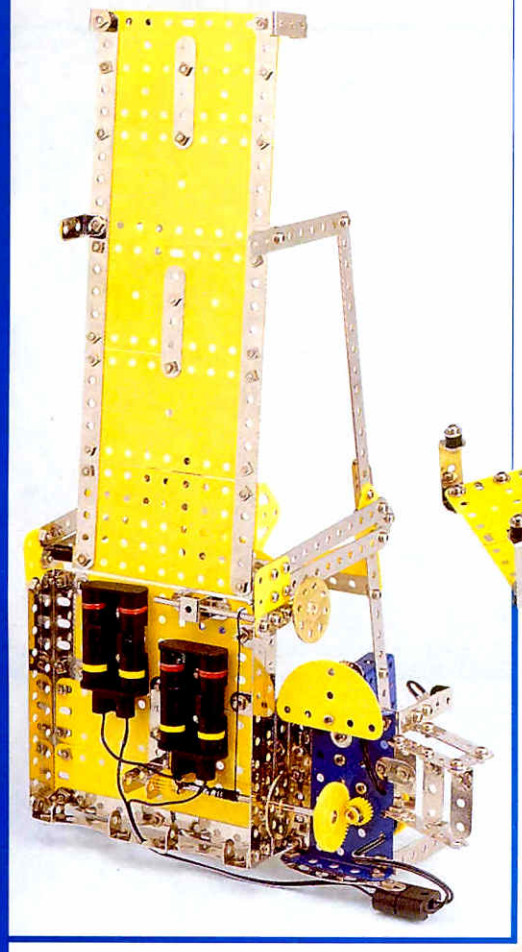

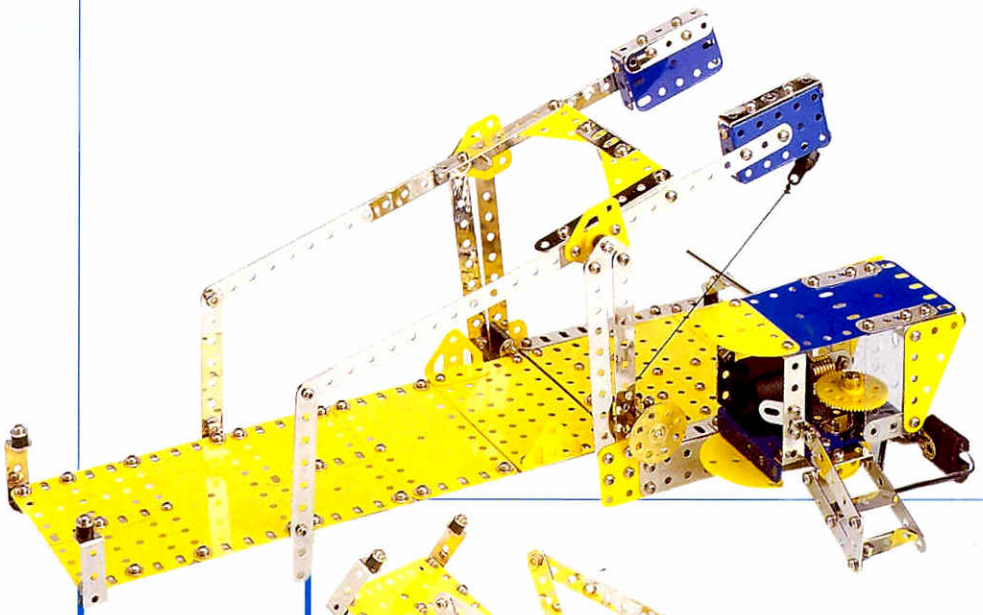

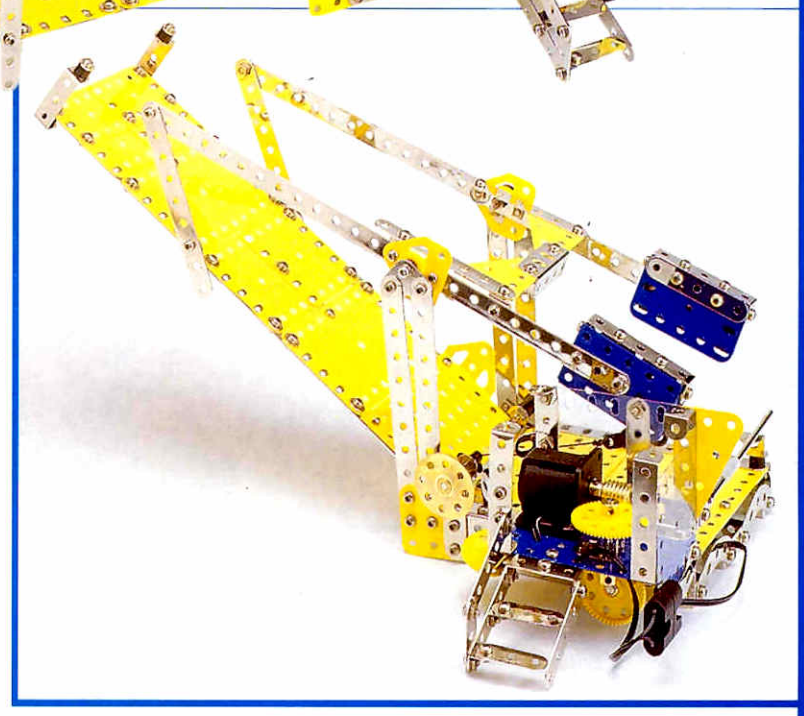

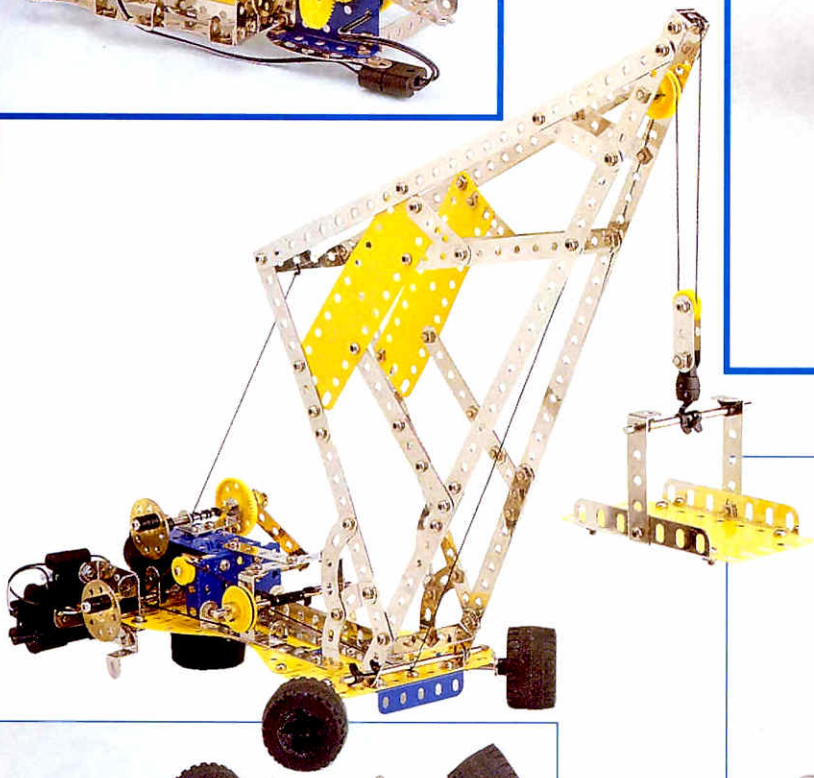

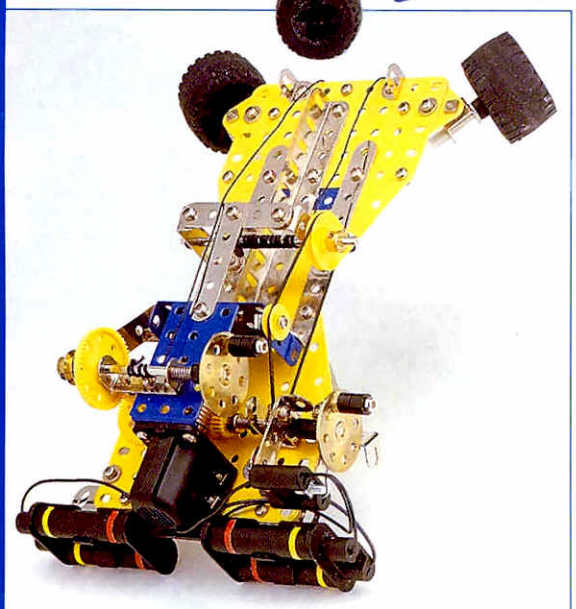

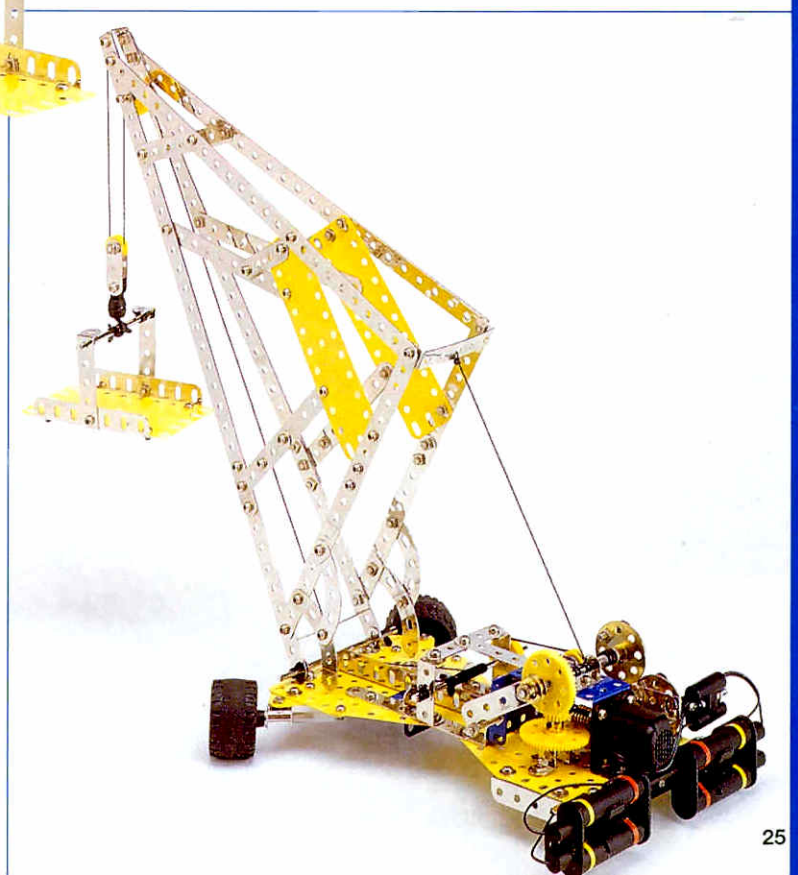

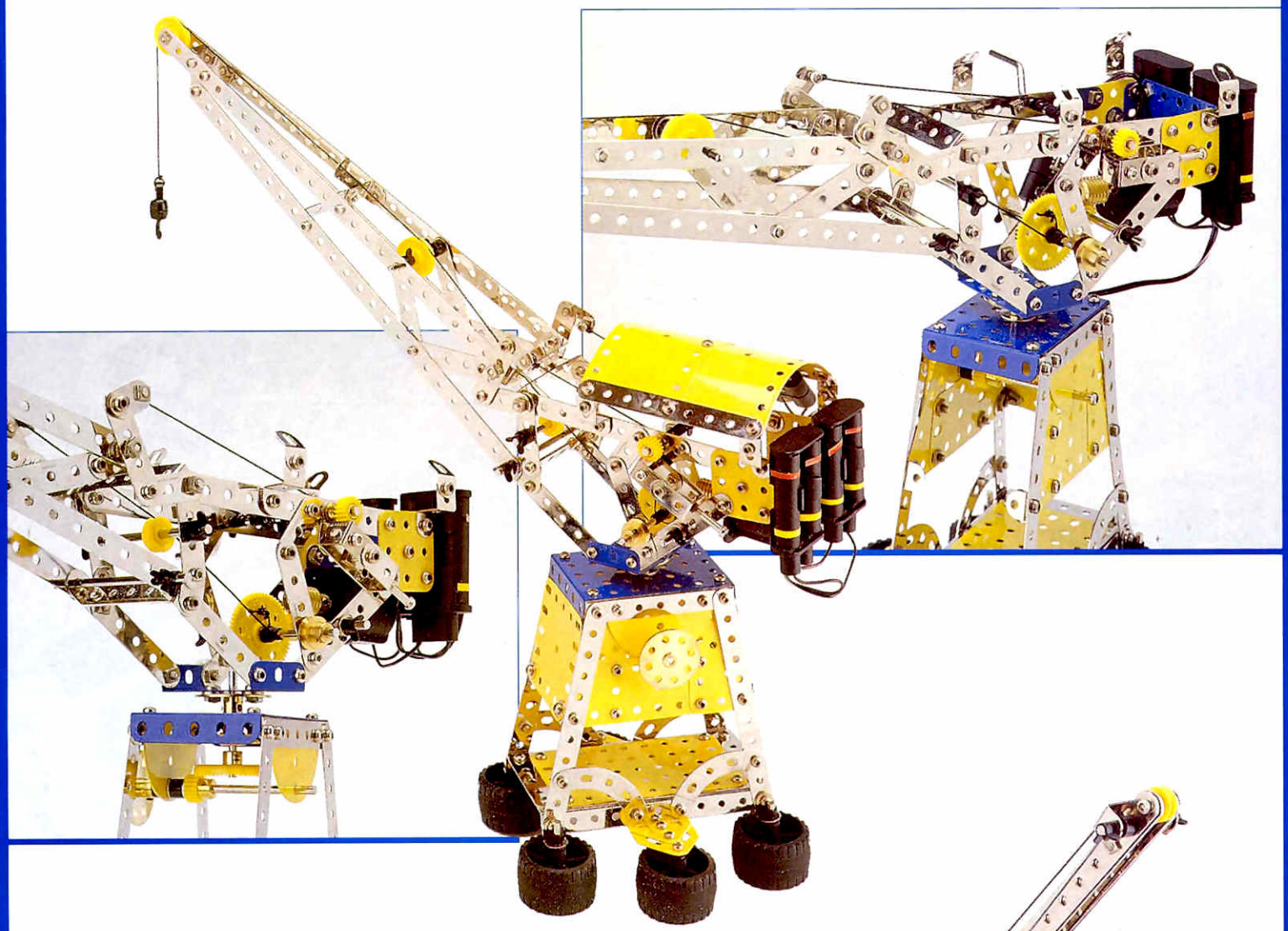

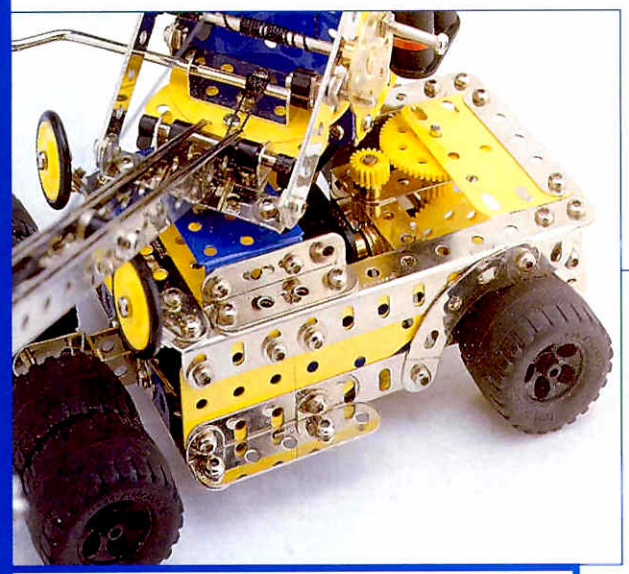

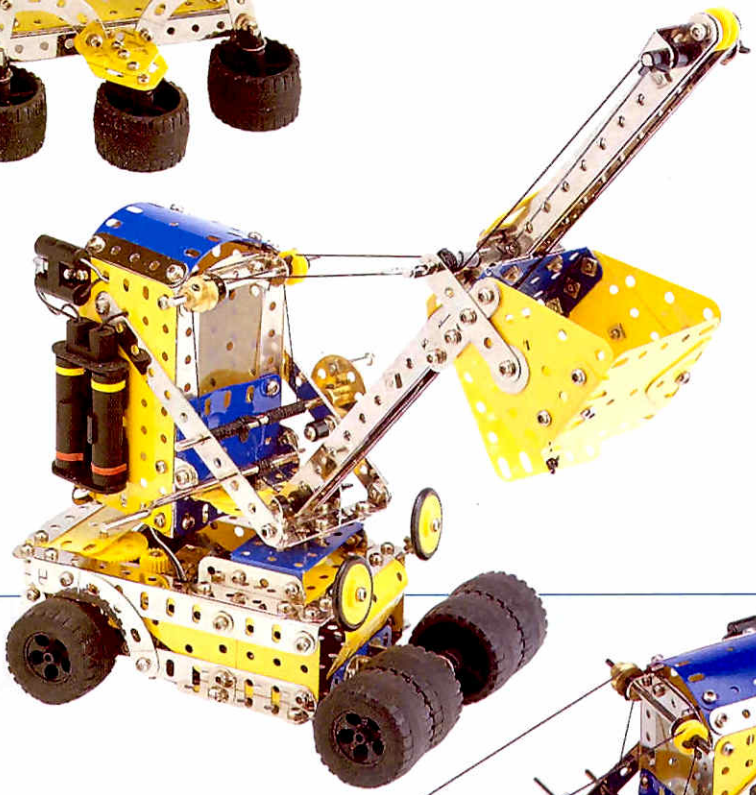

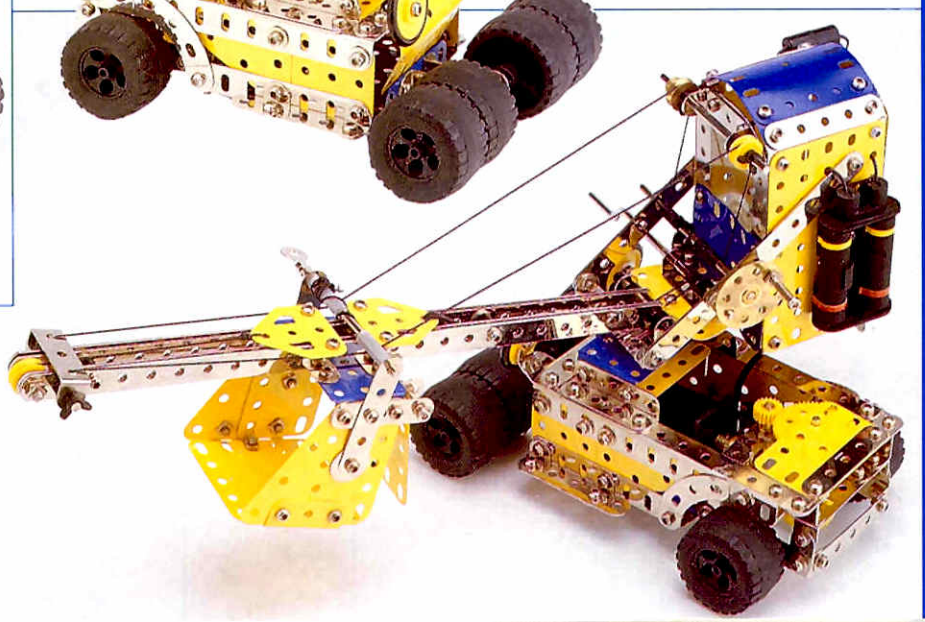

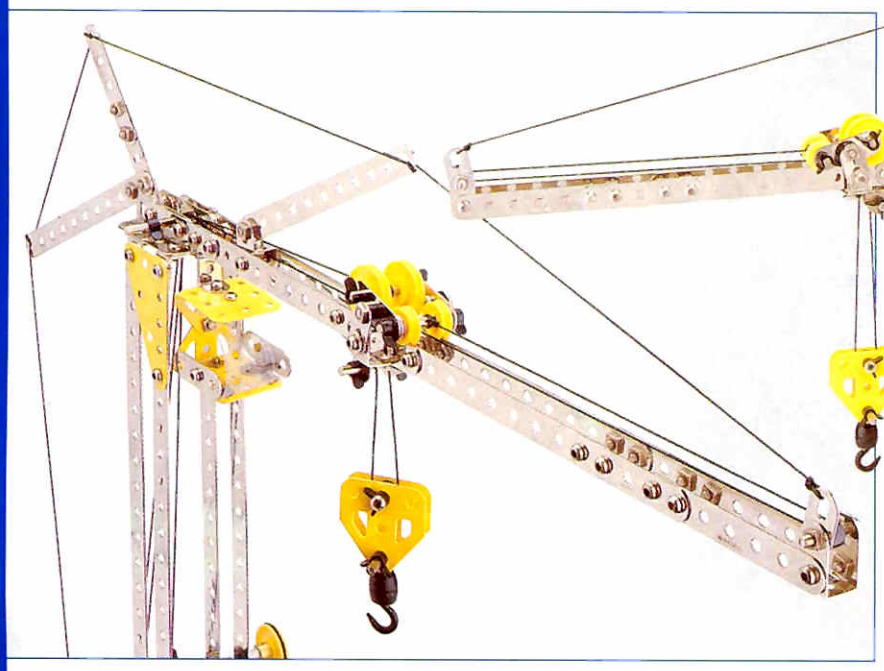

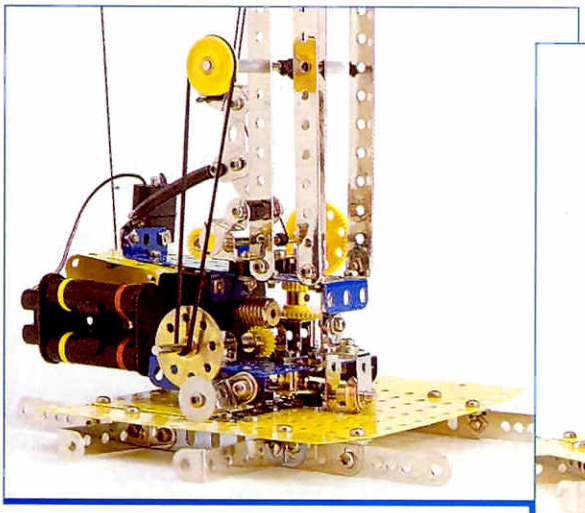

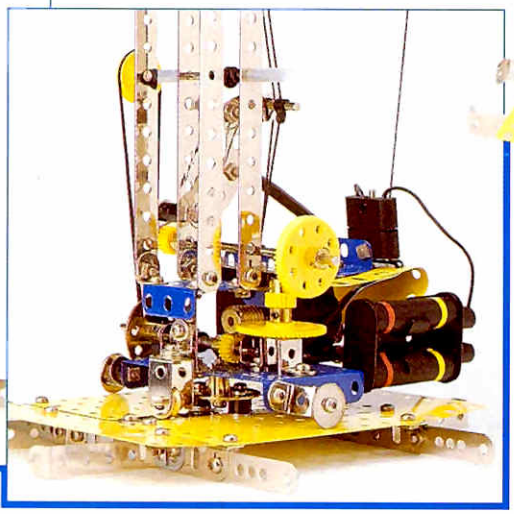

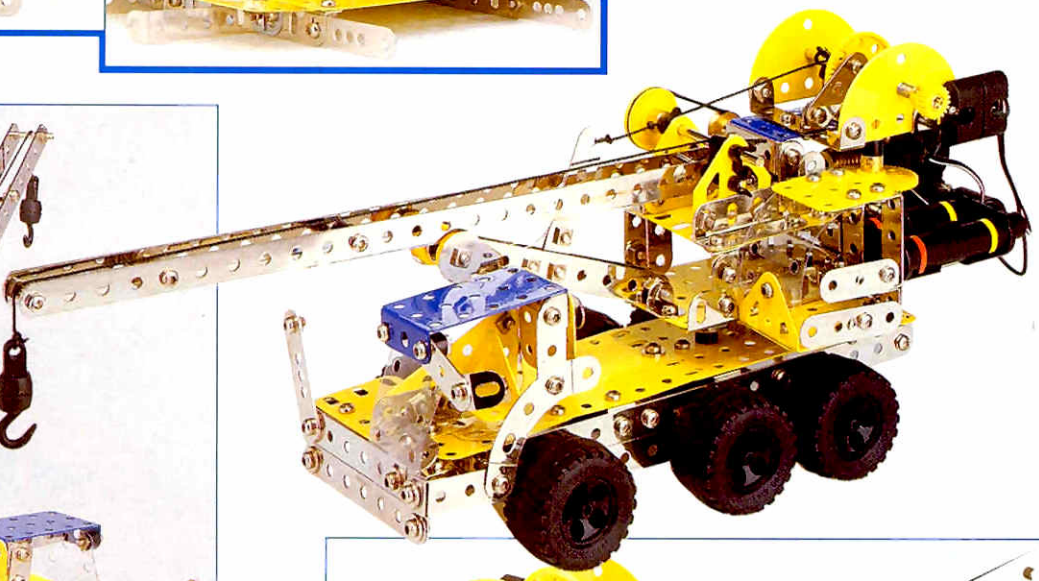

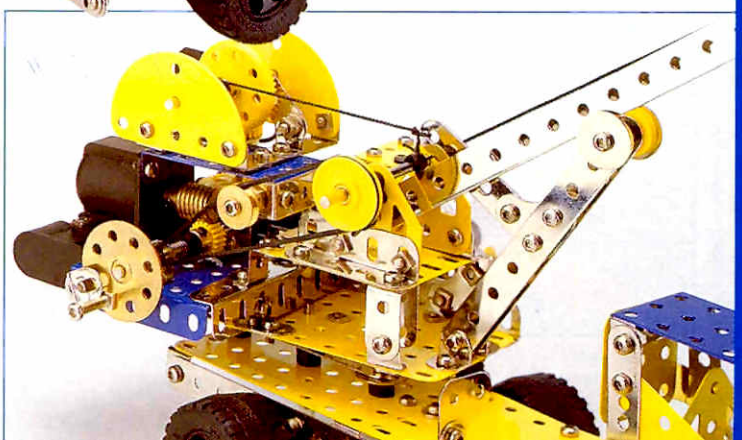

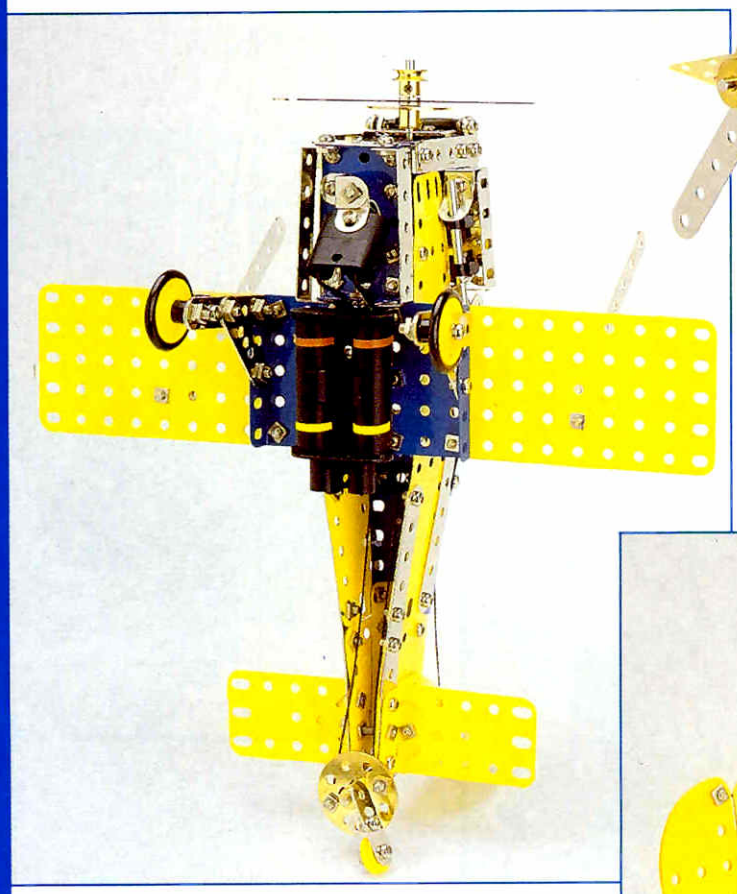

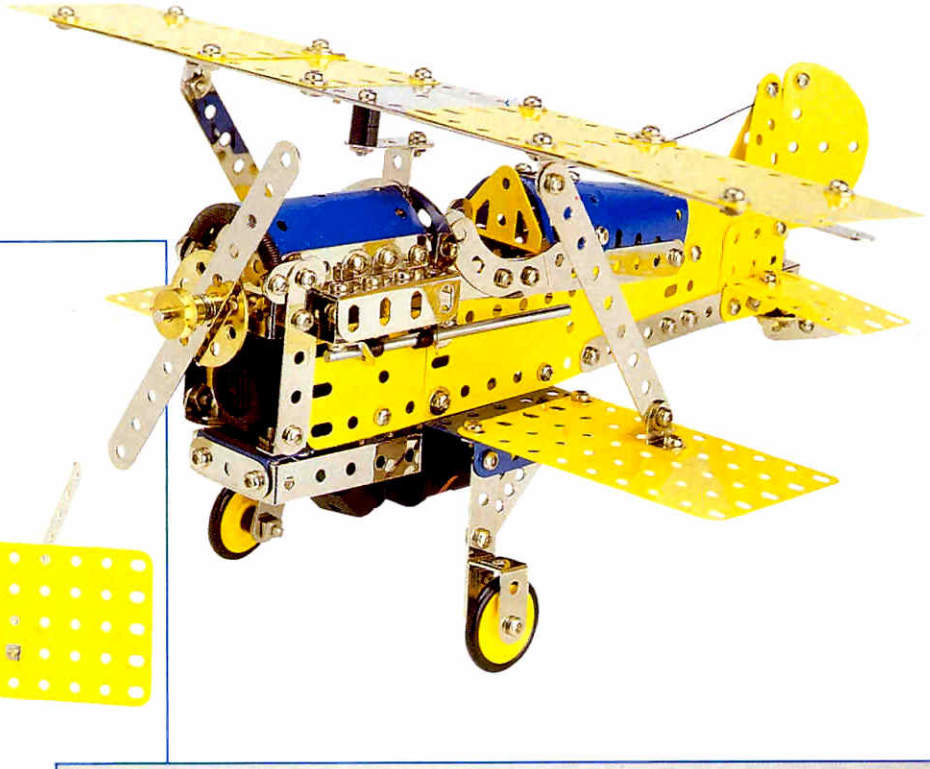

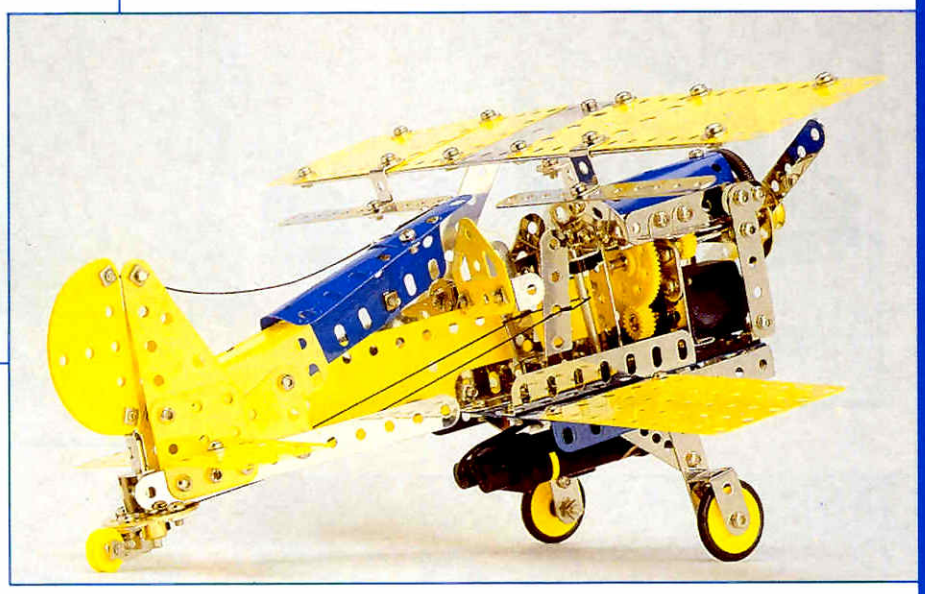

n°5 + C5 = n°6

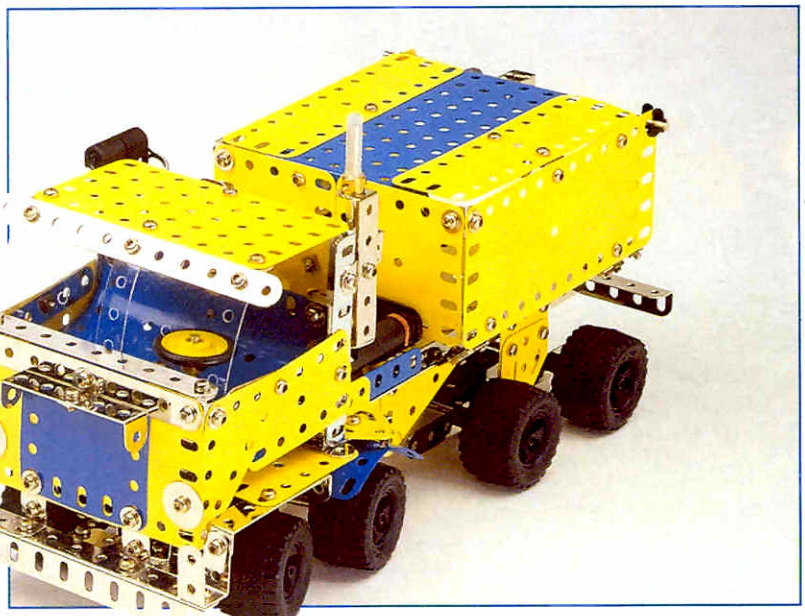

® MECCANO is a registred trade mark of MECCANO S.A.

Made in France by :
Fabriqué en France par :

MECCANO

Avenue de Saint-Exupéry
62100 CALAIS-FRANCE

Please keep the following address. Adresse à conserver.
Bitte bewahren Sie folgende Adresse auf. Indirizzo da conservare. Tag vara på denna adress. Säilyta osoite. Adresse der bør opbevares.
Conservar el dirección. Adres bewahren. Conservar esta direcção. Να διατηρείτε τη διεύθυνση 二連絡先

Imp. CACHE & Fils - 62610 BALINGHEM - FRANCE 02/93 000000 104 405 AB