DIRECTION A CRÉMAILLÈRE

Revenant sur le système de direction à crémaillère publié dans notre numéro 2, nouvelle série, notre correspondant nous a fait parvenir un second modèle encore plus intéressant et nous sommes heureux de vous en donner ici la description.

DESCRIPTION

Une bande coulée 60 × 38 (1) tient lieu de berceau et supporte sur les côtés des équerres 25 × 25 (2) surmontées d'équerres renversées 25 mm. (3). Deux accouplements pour tringles (4) fixés perpendiculairement retiennent les roues. Celles-ci jouent librement le long de la tringle, retenues par un ressort (5) d'un côté et par une bague d'arrêt de l'autre (6).

De ces accouplements partent des tringles (7) terminées par un accouplement à cardan (8) et reliés entre-eux par une tringle sur laquelle est fixée la crémaillère (9) par l'intermédiaire de deux raccords taraudés (10).
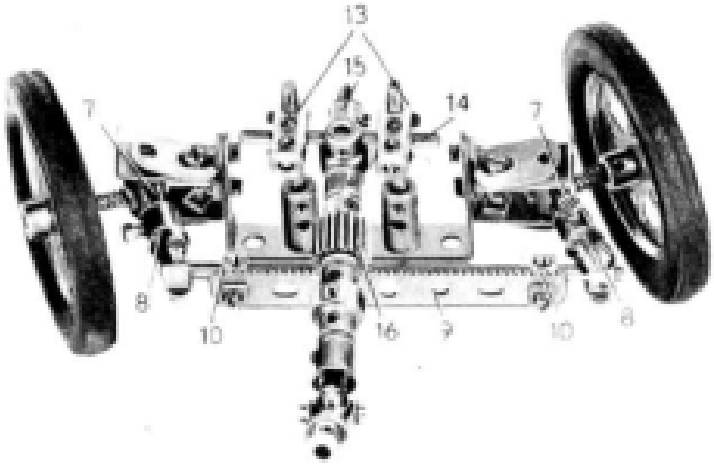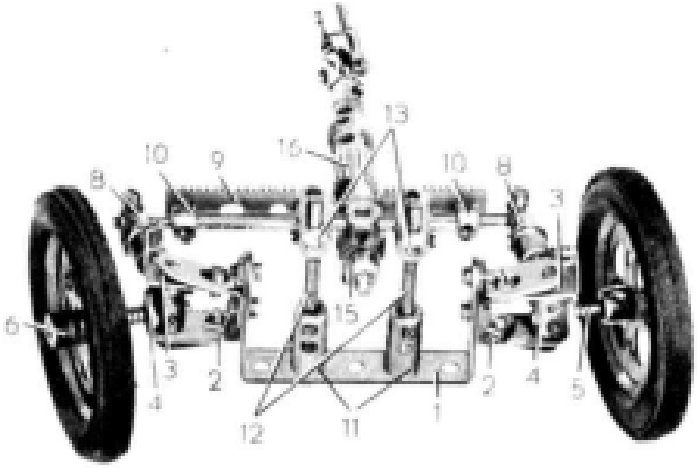
Du berceau constitué par la bande coulée (1) partent deux accouplements taraudés (11) dans lesquels sont fixées deux tringles (12) lesquelles sont passées dans deux autres accouplements pour tringles (13) qui supportent une tringle (14) sur laquelle est attaché l'ensemble direction (15) qui comporte différentes pièces dont un pignon de 25 dents (16) dirigeant la crémaillère.