DIFFÉRENTIEL

LES NOUVEAUX MODÈLES MECCANO

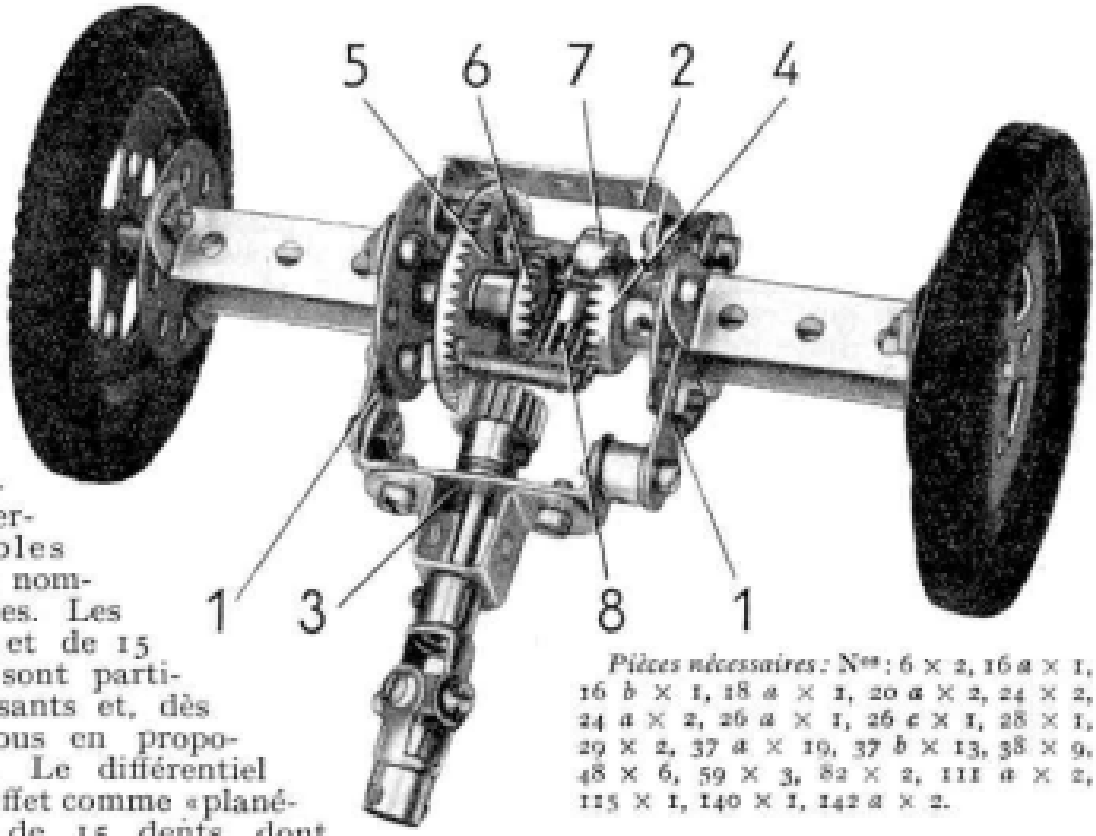

Pièces nécessaires : N°s : 6 × 2, 16 *a* × 1, 16 *b* × 1, 18 *a* × 1, 20 *a* × 2, 24 × 2, 24 *a* × 2, 26 *a* × 1, 26 *c* × 1, 28 × 1, 29 × 2, 37 *a* × 19, 37 *b* × 13, 38 × 9, 48 × 6, 59 × 3, 82 × 2, 111 *a* × 2, 115 × 1, 140 × 1, 142 *a* × 2.

Les nouvelles pièces Meccano qui vous sont présentées dans ce numéro vont vous permettre de sensibles améliorations dans nombre de vos modèles. Les engrenages de 60 et de 15 dents notamment sont particulièrement intéressants et, dès à présent, nous vous en proposons un exemple. Le différentiel que voici utilise en effet comme « planétaire » un pignon de 15 dents dont le petit diamètre permet de donner au mécanisme une forme extrêmement ramassée.

Chaque côté de l'essieu est formé par deux bandes coudées de 38 × 12 mm. boulonnées entre une roue barillet et un disque de 35 mm. Une bande de 4 trous (1) est fixée en travers de chaque disque. Les disques sont réunis par une bande coudée de 38 × 12 mm (2). Celle-ci est maintenue écartée de l'un des disques par une bague d'arrêt passée sur un boulon de 12 mm. Les extrémités des bandes (1) sont également réunies par une bande coudée de 38 × 12 mm. (3). Une rondelle correspondant à l'épaisseur du disque est passée sur l'un des boulons. Une rondelle et une bague d'arrêt sont passées sur le boulon de 12 mm. de l'autre côté, de façon que les bandes coudées (2) et (3) soient bien dans l'axe l'une de l'autre.

Du côté des bagues d'arrêt, l'essieu porte une roue de champ de 25 dents (4) séparée du disque de 35 mm. par deux rondelles. La roue dentée (4) est bloquée sur l'essieu.

En face, le second essieu porte une roue de champ de 50 dents (5) qui tourne librement et une roue de champ de 25 dents (6) qui est bloquée sur la tringle. Une rondelle est passée sur l'essieu entre le disque et la roue dentée (5).

La roue de champ de 50 dents (5) est munie de deux tiges filetées de 25 mm., tenues chacune par deux écrous dans des trous opposés. Une bague d'arrêt (7) est bloquée sur une de ces tiges par une cheville filetée. Cette dernière doit se trouver exactement entre les roues de champ (4) et (6) elle porte une rondelle et un pignon de 15 dents (8). Le pignon tourne librement sur la cheville : il engrène avec les deux roues de champ (4) et (6) et est tenu en place par la seconde tige filetée.

L'arbre de transmission est monté dans un cavalier boulonné sur la bande coudée de 38 × 12 mm. (3). Il porte un pignon de 19 dents qui engrène avec la roue de champ de 50 dents (5). Trois rondelles sont montées sur l'arbre entre le pignon de 19 dents et la bande coudée.